EMPTMEYER

HANGING & MASKING

KATALOG PRODUKTŮ

www.surfin.emptmeyer.de

KATALOG PRODUKTŮ

www.surfin.emptmeyer.de

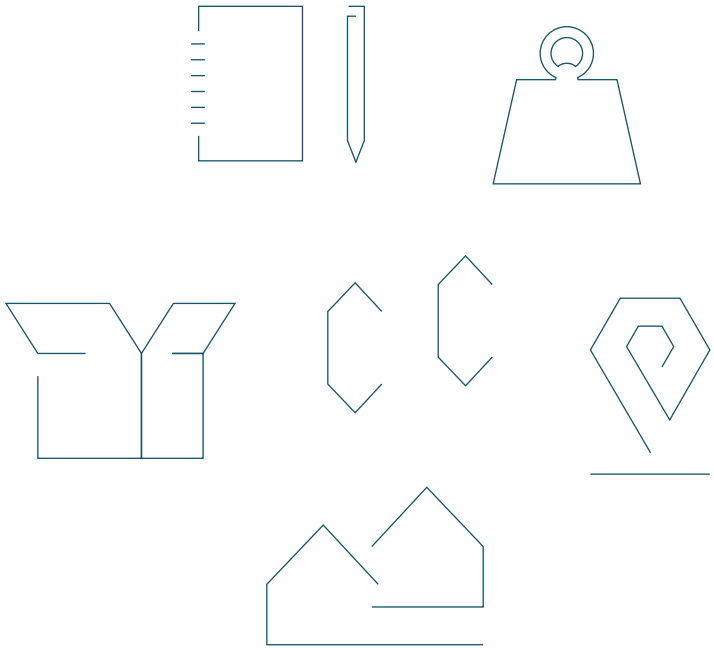

INDEX

VÍTEJTE VE SPOLEČNOSTI EMPTMEYER 004

KONTAKT 006

SKLADOVÁNÍ A DOPRAVA 010

NAŠE HISTORIE 012

HÁKY A ZÁVĚSY 016

ZÁVĚSY 044

MASKOVÁNÍ 072

POMŮCKY A POŘÁDEK 128

EMPTMEYER PLUS 144

VÍTEJTE VE SPOLEČNOSTI EMPTMEYER

INOVATIVNÍ MYŠLENKY – PROVĚŘENÁ ŘEŠENÍ:

Již od svého založení v roce 1987, symbolizuje jméno EMPTMEYER chytrá řešení pro zavěšení a maskování dílů při průmyslovém lakování. Původní podoba háků nás provází po celou dobu, i když za posledních několik desetiletí k nim přibylo mnoho novinek. Naším cílem je, abychom vám, jako uživatelům v technologii povrchové úpravy, usnadnili práci. S vysoce kvalitními nástroji vám chceme pomoci dosáhnout optimálních výsledků povrchové úpravy.

V původním regionu Osnabrücker Land jsme pevně zakořenění – vyrábíme tam díly z ohýbaného drátu podle požadavků zákazníků. Kromě toho pro vás máme široký sortiment různých háků, krycího materiálu a lepicích pásek vždy k dispozici na skladě.

Tento katalog zobrazuje nejoblíbenější standardní položky a současně vám dává přehled o našich bohatých zkušenostech při konstrukci stojanů a speciálního maskování. Na jedné straně máte výhodu rychlého dodání, kdykoli budete potřebovat naše výrobky. Na druhé straně se můžete spolehnout i na naše flexibilní nápady na uspokojení vašich požadavků.

Obraťte se na nás kdykoli.

Srdečné pozdravy z Bad Essen v regionu Osnabrücker Land.

Jürgen Emptmeyer

JSME TU PRO VÁS OD PONDĚLÍ DO PÁTKU

Po - Pá 7:30 – 16:00 h

Telefon +420 547 426 231

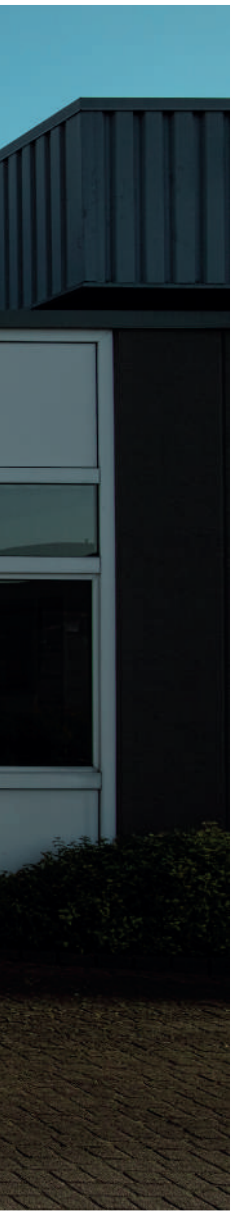

KONTAKTNÍ ÚDAJE

RÁDI VÁS
USLYŠÍME

JÜRGEN EMPTMEYER GmbH
Senfdamm 28, D-49152 Bad Essen

www.surfin.emptmeyer.de

E-Mail surfin@emptmeyer.de

Telefon +420 547 426 231

Pozice	Sales manager	Rozloha	Telefon	E-Mail
1	Matthias Billenkamp	Severní Německo	+49 (0) 54 72 / 9 55 00-33	billenkamp@emptmeyer.de
2	Thorsten Hellmann	Jižním Německu	+49 (0) 54 72 / 9 55 00-56	hellmann@emptmeyer.de
3	Norbert Wissel	Východní Německo	+49 (0) 54 72 / 9 55 00-57	wissel@emptmeyer.de
4	Marvin Dropmann	Západní Německo	+49 (0) 54 72 / 9 55 00-41	dropmann@emptmeyer.de
5	Lukasz Kortyka	Polsko	+48 579 161 297	kortyka@emptmeyer.com
6	Katharina Emptmeyer	Švýcarsko	+41 (43) 508 86 65	k.emptmeyer@emptmeyer.ch
7	Cecila Ghizzi Gola	Itálie / Španělsko	+39 (02) 94 75 85 82	ghizzi-gola@emptmeyer.it
8	Wout van Mieghem	Belgie	+32 (0) 87 / 48 01 99	wout.vanmieghem@uts.be
9	Wout van Mieghem	Nizozemsko	+31 108080429	wout.vanmieghem@uts.be
10	Rachel Neils	Francie	+33 673784400	rachel.neils@uts.be
11	Esperance Nitu	Francie	+33 426460304	esperance.nitu@uts.be
12	Surfin Technology	Czechia	+420 547 426 231	surfin@emptmeyer.de

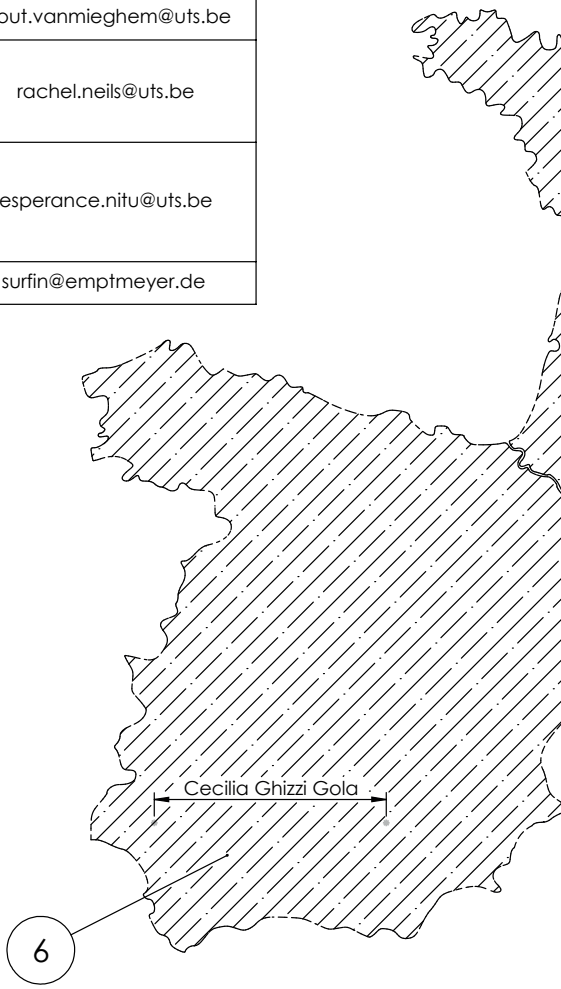

JÜRGEN EMPTMEYER GmbH
Senfdamm 28, D-49152 Bad Essen
Fon +49 (0) 54 72 / 9 55 00-0
E-Mail: info@emptmeyer.de
www.emptmeyer.de

EMPTMEYER Schweiz GmbH
Eichstr. 29, CH-8045 Zürich
Fon +41 (43) 508 86 65
E-Mail: info@emptmeyer.ch
www.emptmeyer.ch

EMPTMEYER U.T.S PGmbH
Hütte 79, B-4700 Eupen
Fon +32 (0) 87 / 48 01 99
E-Mail: info@uts.de
www.uts.be

Kontaktní osoba

EMPTMEYER POLSKA Sp. z o.o
ul. Wrocławska 133 , 45-837 Opole
Fon +48 (71) 881 07 52
E-Mail: info@emptmeyer.pl
www.emptmeyer.pl

SURFIN Technology s.r.o.
Lány 77, 625 00 Brno
Fon +420 777 717 509
E-Mail: surfin@surfin.cz
www.surfin.cz

EMPTMEYER
HANGING & MASKING

A3

EU-mit Surfin

SKLADOVÁNÍ A EXPEDICE

NAŠE KOŘENY LEŽÍ V KRÁSNÉM KRAJI DOLNÍHO SASKA

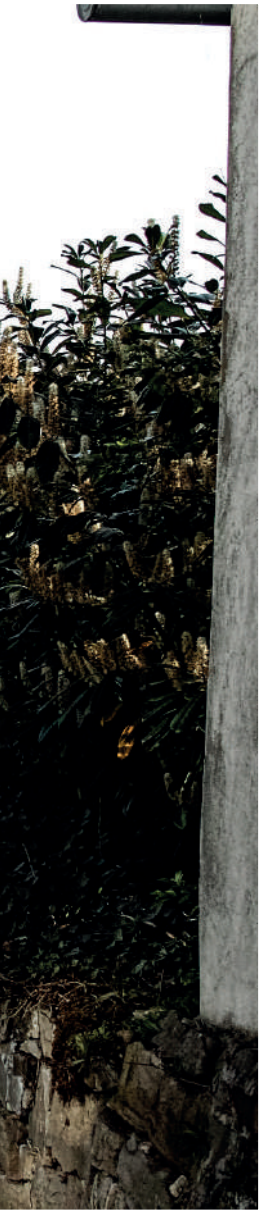

NAŠE HISTORIE

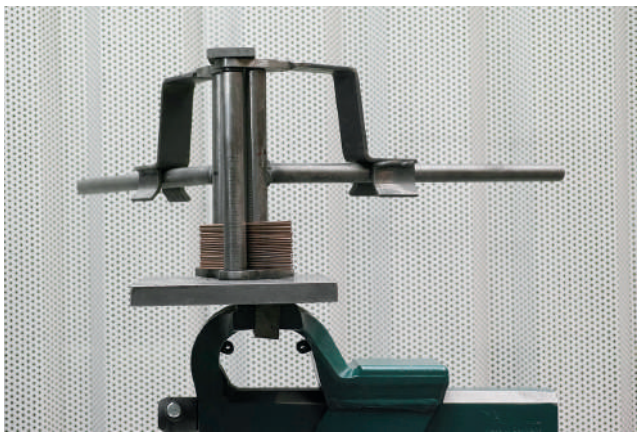

Jürgen Emptmeyer
Majitel a společník

Bernd Kulgemeyer
Jednatel společnosti

Katharina Emptmeyer
Obchodní rozvoj

OD ZAČÁTKU AŽ PO DNEŠEK

Historie naší firmy začala za celkem těžkých podmínek v jednom bývalém uhelném sklepě v Bad Essen v roce 1969. V té době nic neobvyklého - stejně jako začínala spousta dnes již středně velkých firem.

V době školní docházky dnešního společníka a zakladatele firmy Jürgen Emptmeyer, zítehdejší firma, u které byl na praxi (jednalo se o továrnu na výrobu zemědělských strojů), vůbec první zařízení pro práškové lakování v severním Německu. Že budou potřeba také háky k zavěšení lakovaných dílů, o tom neměl předtím nikdo ani tušení.

Jürgen Emptmeyer, jemuž tehdy bylo 17 let, byl požádán vedoucím nové lakovny, zda by nešlo vyrobit tyto háčky doma v dílně. Společně s jedním technicky nadaným kamarádem opravdu našli řešení. Načrtli ho na pivní tácek. Jednalo se o výrobu drátěných malých S-háčků pro průmyslové použití. Potom rychle postavili ruční ohýbačku drátů, která byla schopna produkovat až 120 háčků za minutu. Úžasný výkon. Jen málo dnešních moderních strojů na ohýbání drátu je schopno dosáhnout takové výrobní rychlosti.

Tito dva přátelé měli v prvních letech pouze 5 stálých zákazníků, pro které během svých

studií a prvních profesionálních roků vyráběli až do roku 1987 háčky na ručním ohýbacím stroji ve sklepě. Jürgen Emptmeyer se pak ten stejný rok vydal na cestu úplné nezávislosti. Od té chvíle se věnuje výhradně výrobě závěsů pro lakovací průmysl.

Krok za krokem se profesionalizoval a rozšiřoval produktovou řadu od jednoduchých háčků až po přesné závěsy pro robotické lakování.

V roce 1993 byla postavena nová kancelářská a výrobní budova na dnešním místě v průmyslové oblasti Wittlage. V několika etapách vzniklo v průběhu let dnešních 6400 čtverečních metrů kancelářských a výrobních prostor, ve kterých dnes pracuje přes 60 lidí. Produkce byla průběžně rozšiřována a automatizována. Kromě řešení závěsů jsme se v devadesátých letech začali také zabývat kryty pro maskování lakovaných dílů. Jejich konstrukce probíhá u nás, a vyráběny jsou pak v Asii. Konstrukční oddělení může nyní ještě před výrobou sériového kusu vytvořit velmi přesné prototypy nebo maskovací nástroje v programu CAD. Poté zkonstruované závěsy či maskovací kryty představí zákazníkům v technickém centru nebo přímo na místě ve výrobě.

Abychom nejlépe sloužili našim zákazníkům, má společnost EMPTMEYER kromě německých provozů také dceřiné společnosti v Belgii a ve Švýcarsku, takže působí také na mezinárodní úrovni.

Zastoupení ve Švýcarsku bude nyní od příští generace řízeno z centrály EMPTMEYER. Dcera Katharina se stará o švýcarský trh od roku 2014 a řídí exportní aktivity firmy.

Od 01.01.2017 převzal dlouholetý obchodní ředitel Bernd Kulgemeyer vedení společnosti od Jürgena Emptmeyera, který je však i nadále vlastníkem společnosti.

Společnost EMPTMEYER zaujímá již řadu let vedoucí místo na trhu v Německu, je v tomto odvětví etablována a pro tuto společnost jsou charakteristické dobré služby, rychlé dodání a flexibilita. Strategie pro budoucnost jasně směřuje k internacionalizaci, přičemž nezapomínáme ani na naše regionální kořeny.

MÁME STÁLÉ MÍSTO NA TRHU.
NÁŠ RŮST JE STABILNÍ.

HÁKY A ZÁVĚSY

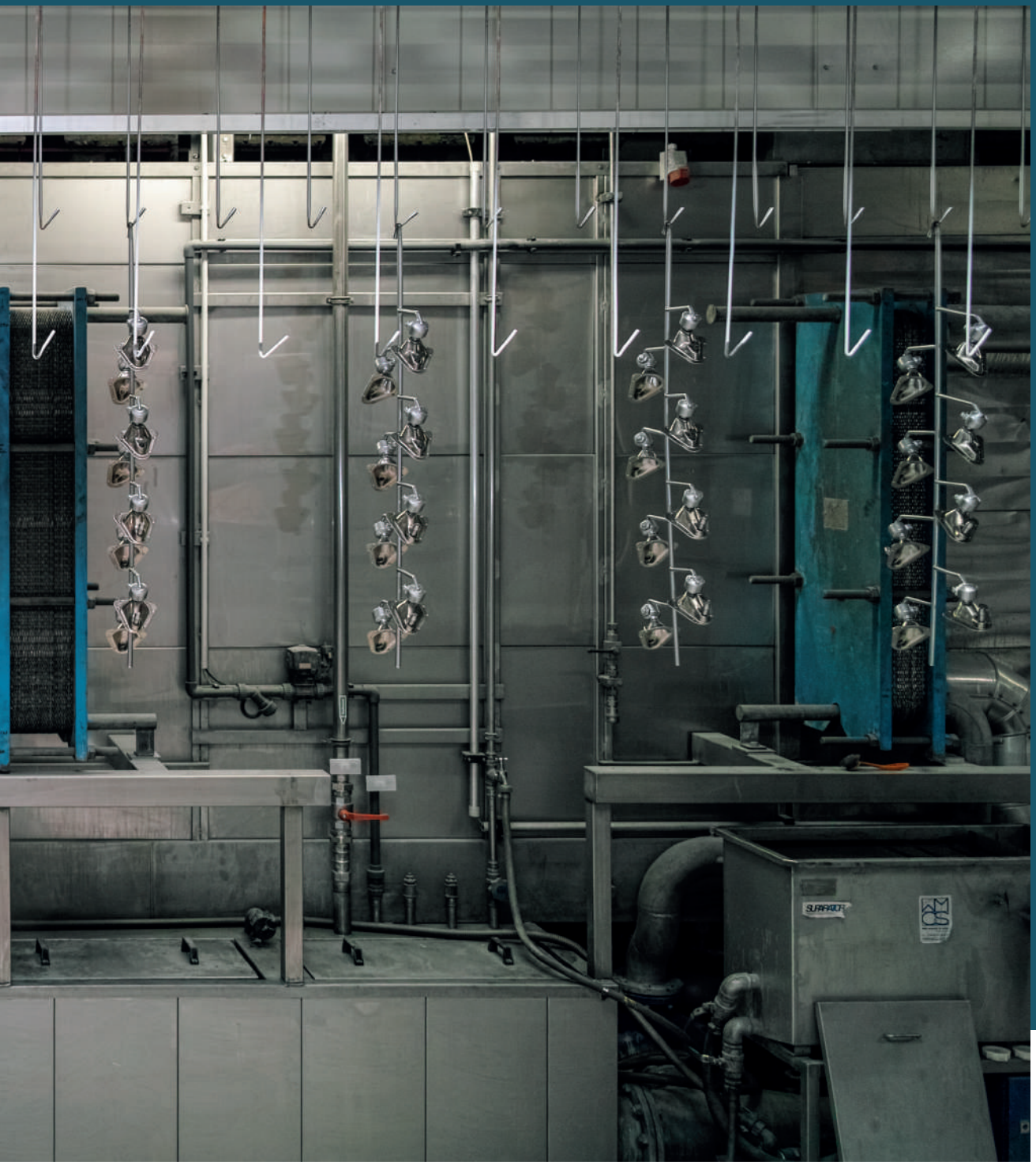
SURAKOR

JAKOU HMOTNOST LZE VŮBEC ZAVĚSIT?

Údaje v tabulce zatížení jsou pouze doporučeními, a proto jsou bez záruky.

Rádi pro vás také provedeme individuální statické výpočty na základě vašich požadavků.

ZATÍŽENÍ HÁKŮ

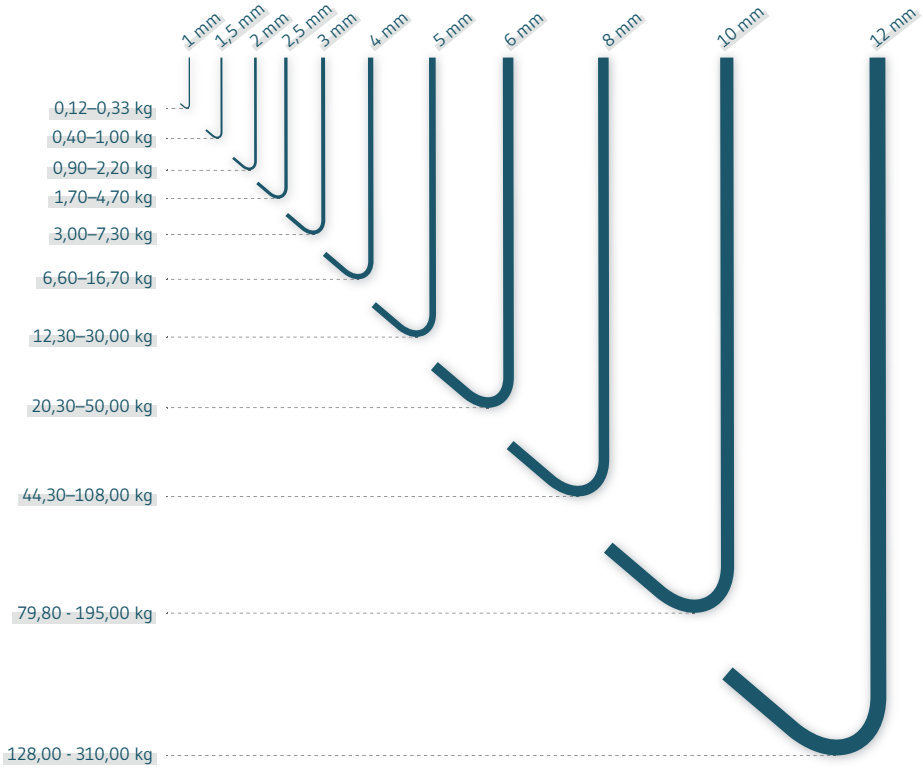

Údaje v tabulce zatížení se vztahují na naše standardní háky.

Při výpočtech je nutno zohlednit následující faktory:

- Háky nebyly dosud lakovány ani vypalovány.
- Hranaté zakřivené háky (katalog. č. 121.1) mají větší přípustné zatížení než kulaté zakřivené háky (katalog. č. 170.0).

HÁKY A ZÁVĚSY

LAKOVACÍ HÁKY

C-TVAR | HRANATÉ
KATALOG. Č. 121.1
Strana # 022

C-TVAR | KULATÉ
KATALOG. Č. 170.0
Strana # 028

S-TVAR | KULATÉ
KATALOG. Č. 191.0
Strana # 033

C-TVAR | HRANATÉ
KATALOG. Č. 121.0
Strana # 027

C-TVAR | KULATÉ
KATALOG. Č. 170.1
Strana # 031

S-TVAR | KULATÉ
KATALOG. Č. 191.1
Strana # 034

POMŮCKY K ZAVĚŠOVÁNÍ

ZÁVĚSNÉ HÁKY DO ZÁVITOVÝCH OTVORŮ
KATALOG. Č. OE
Strana # 035

OKA SE ZÁVITEM
KATALOG. Č. GE
Strana # 036

PRUŽINY
KATALOG. Č. FE
Strana # 037

OTOČNÉ SYSTÉMY
KATALOG. Č. DV
Strana # 038

HÁKY SE ZÁMKEM
KATALOG. Č. VH
Strana # 040

UPÍNACÍ HÁKY

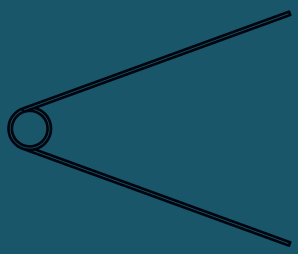

PRUŽINOVÉ HÁKY
KATALOG. Č. 253
Strana # 041

HÁKY DO PROFILŮ A TRUBEK
KATALOG. Č. 251 / 252
Strana # 042

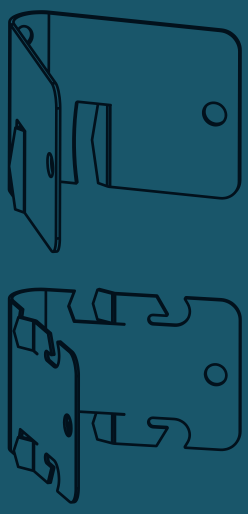

SVORKY
KATALOG. Č. PK / PKM
Strana # 043

121.1 | LAKOVACÍ HÁKY C-TVAR| HRANTÉ

ROVINNÉ

OZNAČENÍ MATERIÁLU
Ocel S235 JR

Na požádání Vám můžeme dodat lakovací háky z různých materiálů (např. z pružinové oceli, nerezové oceli a VA-pružinové oceli) v individuálních délkách a průměrech drátů (až do 30 mm).

SKLADEM | 1 BALENÍ | VZORKY NA VYŽÁDÁNÍ | SPECIÁLNÍ VELIKOSTI NA VYŽÁDÁNÍ

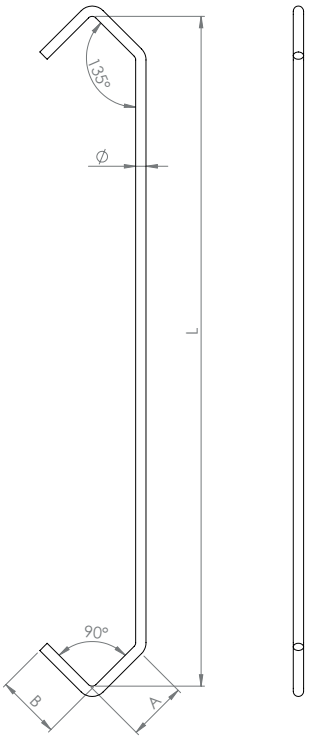

KATALOG. Č.	KUSŮ / BALENÍ	L X Ø V MM	RAMENO A/B V MM
121.100110005000K	10.000	50 x 1,10	20/20
121.100150005000K	5.000	50 x 1,50	20/20
121.100200005000K	4.000	50 x 2,00	20/20
121.100300005000K	3.000	50 x 3,00	20/20
121.100150006000K	5.000	60 x 1,50	20/20
121.100200006000K	4.000	60 x 2,00	20/20
121.100300006000K	2.000	60 x 3,00	20/20
121.100150007500K	4.000	75 x 1,50	20/20
121.100200007500K	4.000	75 x 2,00	20/20
121.100300007500K	2.500	75 x 3,00	20/20
121.100400007500K	1.200	75 x 4,00	20/20
121.100600007500K	500	75 x 6,00	22/22
121.100150010000K	3.000	100 x 1,50	20/20
121.100200010000K	3.000	100 x 2,00	20/20
121.100250010000K	2.000	100 x 2,50	20/20
121.100300010000K	1.500	100 x 3,00	20/20
121.100400010000K	800	100 x 4,00	20/20
121.100500010000K	500	100 x 5,00	22/22
121.100600010000K	500	100 x 6,00	22/22
121.100800010000K	300	100 x 8,00	24/24
121.100300012000K	1.000	120 x 3,00	20/20
121.100150015000K	2.400	150 x 1,50	20/20
121.100200015000K	2.000	150 x 2,00	20/20

KATALOG. Č.	KUSŮ / BALENÍ	L X Ø V MM	RAMENO A/B V MM
121.100300015000K	800	150 x 3,00	20/20
121.100400015000K	500	150 x 4,00	20/20
121.100500015000K	350	150 x 5,00	22/22
121.100600015000K	300	150 x 6,00	22/22
121.100800015000K	200	150 x 8,00	24/24
121.100150020000K	2.200	200 x 1,50	20/20
121.100200020000K	1.400	200 x 2,00	20/20
121.100300020000K	800	200 x 3,00	20/20
121.100400020000K	500	200 x 4,00	20/20
121.100500020000K	300	200 x 5,00	22/22
121.100600020000K	400	200 x 6,00	22/22
121.100800020000K	125	200 x 8,00	24/24
121.100200025000K	1.200	250 x 2,00	20/20
121.100300025000K	800	250 x 3,00	20/20
121.100400025000K	500	250 x 4,00	20/20
121.100600025000K	250	250 x 6,00	22/22
121.100200030000K	1.200	300 x 2,00	20/20
121.100300030000K	600	300 x 3,00	20/20
121.100400030000K	400	300 x 4,00	20/20
121.100500030000K	250	300 x 5,00	22/22
121.100600030000K	200	300 x 6,00	22/22
121.100800030000K	150	300 x 8,00	24/24
121.100200035000K	1.600	350 x 2,00	20/20
121.100300035000K	800	350 x 3,00	20/20
121.100400035000K	500	350 x 4,00	20/20
121.100600035000K	250	350 x 6,00	22/22
121.100200040000K	1.300	400 x 2,00	20/20
121.100300040000K	800	400 x 3,00	20/20
121.100400040000K	400	400 x 4,00	20/20
121.100500040000K	250	400 x 5,00	22/22
121.100600040000K	200	400 x 6,00	22/22
121.100800040000K	100	400 x 8,00	24/24
121.100400045000K	500	450 x 4,00	20/20
121.100150050000K	2.200	500 x 1,50	20/20
121.100200050000K	1.200	500 x 2,00	20/20
121.100300050000K	700	500 x 3,00	20/20
121.100400050000K	450	500 x 4,00	20/20
121.100500050000K	250	500 x 5,00	22/22
121.100600050000K	200	500 x 6,00	22/22
121.100800050000K	125	500 x 8,00	24/24
121.100300055000K	900	550 x 3,00	20/20

121.1 | LAKOVACÍ HÁKY
C-TVAR | HRANTÉ

ROVINNÉ

KATALOG. Č.	KUSŮ / BALENÍ	L X Ø V MM	RAMENO A/B V MM
121.100200060000K	1.500	600 x 2,00	20/20
121.100300060000K	600	600 x 3,00	20/20
121.100400060000K	500	600 x 4,00	20/20
121.100600060000K	200	600 x 6,00	22/22
121.100800060000K	100	600 x 8,00	24/24
121.100150070000K	2.000	700 x 1,50	20/20
121.100200070000K	1.000	700 x 2,00	20/20
121.100250070000K	1.000	700 x 2,50	20/20
121.100300070000K	800	700 x 3,00	20/20
121.100400070000K	500	700 x 4,00	20/20
121.100600070000K	300	700 x 6,00	22/22
121.100800070000K	100	700 x 8,00	24/24
121.100200080000K	1.600	800 x 2,00	20/20
121.100300080000K	800	800 x 3,00	20/20
121.100400080000K	500	800 x 4,00	20/20
121.100300090000K	1.000	900 x 3,00	20/20
121.100400090000K	600	900 x 4,00	20/20

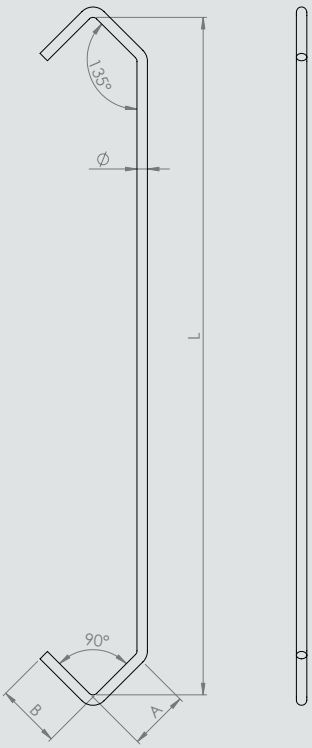

121.1 | LAKOVACÍ HÁKY C-TVAR| HRANTÉ

V ÚHLU 90°

OZNAČENÍ MATERIÁLU
Ocel S235 JR

Na požádání Vám můžeme dodat lakovací háky z různých materiálů (např. z pružinové oceli, nerezové oceli a VA-pružinové oceli) v individuálních délkách a průměrech drátů (až do 30 mm).

SKLADEM

1 BALENÍ

VZORKY NA VYŽÁDÁNÍ

SPECIÁLNÍ VELIKOSTI NA VYŽÁDÁNÍ

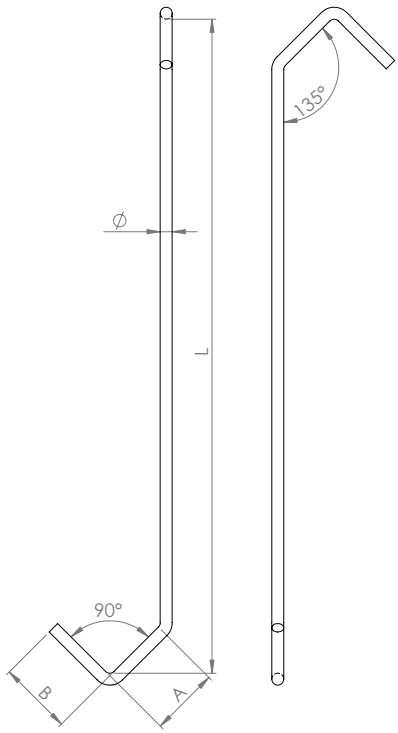

KATALOG. Č.	KUSŮ / BALENÍ	L X Ø V MM	RAMENO A/B V MM
121.100200005090K	3.000	50 x 2,00	20/20
121.100150006090K	4.000	60 x 1,50	20/20
121.100200006090K	3.000	60 x 2,00	20/20
121.100150007590K	4.000	75 x 1,50	20/20
121.100200007590K	2.500	75 x 2,00	20/20
121.100300007590K	1.200	75 x 3,00	20/20
121.100150010090K	2.000	100 x 1,50	20/20
121.100200010090K	2.000	100 x 2,00	20/20
121.100300010090K	1.200	100 x 3,00	20/20
121.100400010090K	700	100 x 4,00	20/20
121.100600010090K	500	100 x 6,00	22/22
121.100150015090K	2.000	150 x 1,50	20/20
121.100200015090K	1.200	150 x 2,00	20/20
121.100300015090K	600	150 x 3,00	20/20
121.100400015090K	500	150 x 4,00	20/20
121.100200020090K	1.200	200 x 2,00	20/20
121.100300020090K	600	200 x 3,00	20/20
121.100400020090K	500	200 x 4,00	20/20
121.100600020090K	250	200 x 6,00	22/22
121.100200025090K	1.200	250 x 2,00	20/20
121.100300025090K	700	250 x 3,00	20/20
121.100400025090K	400	250 x 4,00	20/20
121.100300030090K	600	300 x 3,00	20/20

121.1 | LAKOVACÍ HÁKY C-TVAR| HRANTÉ

V ÚHLU 90°

KATALOG. Č.	KUSŮ / BALENÍ	L X Ø V MM	RAMENO A/B V MM
121.100400030090K	400	300 x 4,00	20/20
121.100600030090K	250	300 x 6,00	22/22
121.100300035090K	800	350 x 3,00	20/20
121.100400035090K	400	350 x 4,00	20/20
121.100200040090K	1.200	400 x 2,00	20/20
121.100300040090K	600	400 x 3,00	20/20
121.100400040090K	400	400 x 4,00	20/20
121.100300050090K	600	500 x 3,00	20/20
121.100400050090K	400	500 x 4,00	20/20
121.100200060090K	1.500	600 x 2,00	20/20
121.100300060090K	800	600 x 3,00	20/20
121.100400060090K	400	600 x 4,00	20/20
121.100200070090K	1.500	700 x 2,00	20/20
121.100400070090K	500	700 x 4,00	20/20
121.100300080090K	800	800 x 3,00	20/20

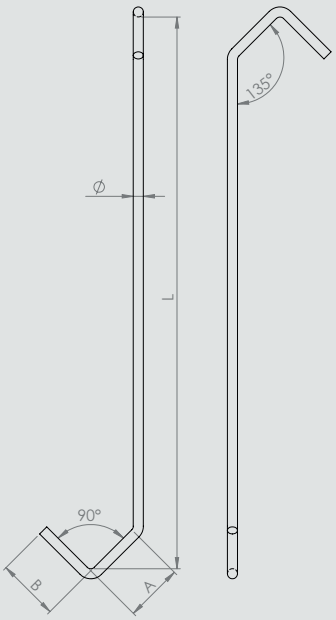

121.0 | LAKOVACÍ HÁKY C-TVAR| HRANTÉ

ROVINNÉ

OZNAČENÍ MATERIÁLU
Ocel S235 JR

Na požádání Vám můžeme dodat lakovací háky z různých materiálů (např. z pružinové oceli, nerezové oceli a VA-pružinové oceli) v individuálních délkách a průměrech drátů (až do 30 mm).

SKLADEM

1 BALENÍ

VZORKY NA VYŽÁDÁNÍ

SPECIÁLNÍ VELIKOSTI NA VYŽÁDÁNÍ

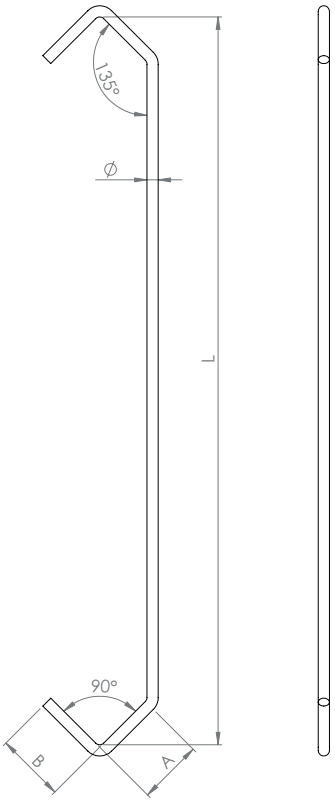

KATALOG. Č.	KUSŮ / BALENÍ	L X Ø V MM	RAMENO A/B IN MM
121.000150003000K	10.000	30 x 1,50	11/11
121.000150005000K	5.000	50 x 1,50	11/11
121.000200005000K	4.000	50 x 2,00	11/11
121.000150006000K	7.000	60 x 1,50	11/11
121.000200006000K	5.000	60 x 2,00	11/11
121.000150007500K	8.000	75 x 1,50	11/11
121.000200007500K	4.000	75 x 2,00	11/11
121.000150009000K	5.000	90 x 1,50	11/11
121.000150010000K	5.000	100 x 1,50	11/11
121.000200010000K	2.000	100 x 2,00	11/11
121.000300010000K	1.500	100 x 3,00	11/11
121.000200012000K	3.000	120 x 2,00	11/11
121.000150015000K	2.500	150 x 1,50	11/11
121.000200015000K	1.500	150 x 2,00	11/11
121.000300015000K	800	150 x 3,00	11/11
121.000400015000K	1.000	150 x 4,00	11/11
121.000300020000K	800	200 x 3,00	11/11
121.000200030000K	800	300 x 2,00	11/11
121.000300030000K	600	300 x 3,00	11/11

170.0 | LAKOVACÍ HÁKY C–TVAR| KULATÉ

ROVINNÉ

OZNAČENÍ MATERIÁLU
Ocel S235 JR

Na požádání Vám můžeme dodat lakovací háky z různých materiálů (např. z pružinové oceli, nerezové oceli a VA-pružinové oceli) v individuálních délkách a průměrech drátů (až do 30 mm).

SKLADEM | 1 BALENÍ | VZORKY NA VYŽÁDÁNÍ | SPECIÁLNÍ VELIKOSTI NA VYŽÁDÁNÍ

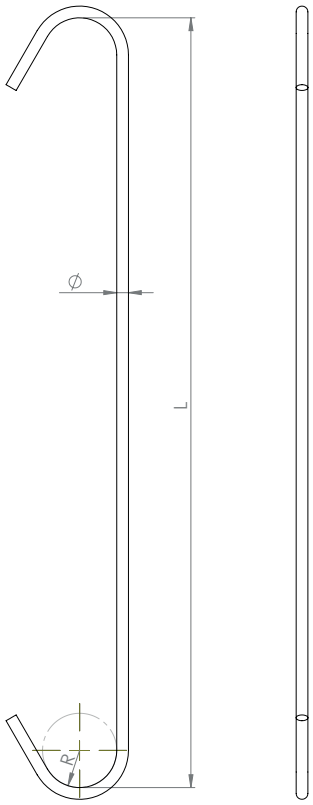

KATALOG. Č.	KUSŮ / BALENÍ	L X Ø V MM	POLOMĚR (R) V MM
170.000150005000K	5.000	50 x 1,50	11
170.000200005000K	4.000	50 x 2,00	11
170.000150006000K	5.000	60 x 1,50	11
170.000200006000K	4.000	60 x 2,00	11
170.000300006000K	2.000	60 x 3,00	11
170.000400006000K	1.200	60 x 4,00	11
170.000150007500K	4.000	75 x 1,50	11
170.000200007500K	4.000	75 x 2,00	11
170.000300007500K	2.000	75 x 3,00	11
170.000400007500K	1.200	75 x 4,00	11
170.000150010000K	2.500	100 x 1,50	11
170.000200010000K	2.500	100 x 2,00	11
170.000250010000K	1.500	100 x 2,50	11
170.000300010000K	1.500	100 x 3,00	11
170.000400010000K	500	100 x 4,00	11
170.000500010000K	500	100 x 5,00	11
170.000600010000K	500	100 x 6,00	11
170.000800010000K	300	100 x 8,00	11
170.000150015000K	2.400	150 x 1,50	11
170.000200015000K	1.200	150 x 2,00	11
170.000300015000K	800	150 x 3,00	11

KATALOG. Č.	KUSŮ / BALENÍ	L X Ø V MM	POLOMĚR (R) V MM
170.000400015000K	500	150 x 4,00	11
170.000500015000K	350	150 x 5,00	11
170.000600015000K	300	150 x 6,00	11
170.000200020000K	1.400	200 x 2,00	11
170.000300020000K	800	200 x 3,00	11
170.000400020000K	500	200 x 4,00	11
170.000500020000K	350	200 x 5,00	11
170.000600020000K	250	200 x 6,00	11
170.000800020000K	250	200 x 8,00	11
170.000200025000K	1.000	250 x 2,00	11
170.000300025000K	600	250 x 3,00	11
170.000600025000K	200	250 x 6,00	11
170.000300030000K	600	300 x 3,00	11
170.000400030000K	350	300 x 4,00	11
170.000500030000K	250	300 x 5,00	11
170.000800030000K	200	300 x 8,00	11
170.000300035000K	600	350 x 3,00	11
170.000400035000K	500	350 x 4,00	11
170.000500035000K	250	350 x 5,00	11
170.000300040000K	600	400 x 3,00	11
170.000400040000K	350	400 x 4,00	11
170.000300050000K	500	500 x 3,00	11
170.000500050000K	250	500 x 5,00	11
170.000300060000K	600	600 x 3,00	11
170.000300070000K	500	700 x 3,00	11
170.000400070000K	400	700 x 4,00	11
170.000300080000K	500	800 x 3,00	11
170.000400080000K	825	800 x 4,00	11
170.000600080000K	200	800 x 6,00	11
170.000400090000K	450	900 x 4,00	11

170.0 | LAKOVACÍ HÁKY C–TVAR| KULATÉ

V ÚHLU 90°

OZNAČENÍ MATERIÁLU
Ocel S235 JR

Na požádání Vám můžeme dodat lakovací háky z různých materiálů (např. z pružinové oceli, nerezové oceli a VA-pružinové oceli) v individuálních délkách a průměrech drátů (až do 30 mm).

SKLADEM

1 BALENÍ

VZORKY NA VYŽÁDÁNÍ

SPECIÁLNÍ VELIKOSTI NA VYŽÁDÁNÍ

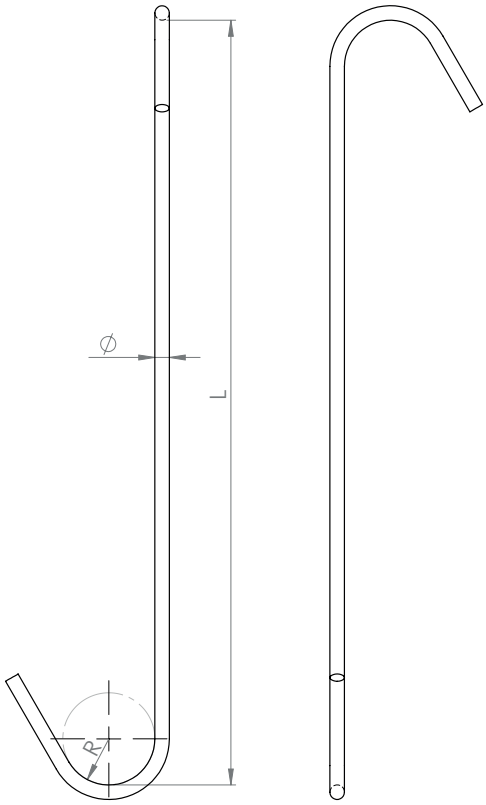

KATALOG. Č.	KUSŮ / BALENÍ	L X Ø V MM	POLOMĚR (R) V MM
170.000150006090K	5.000	60 x 1,50	11
170.000200007590K	1.500	75 x 2,00	11
170.000300007590K	1.000	75 x 3,00	11
170.000150010090K	2.000	100 x 1,50	11
170.000200010090K	2.000	100 x 2,00	11
170.000300010090K	1.000	100 x 3,00	11
170.000400010090K	700	100 x 4,00	11
170.000600010090K	500	100 x 6,00	11
170.000200015090K	700	150 x 2,00	11
170.000300015090K	500	150 x 3,00	11
170.000400015090K	400	150 x 4,00	11
170.000300020090K	500	200 x 3,00	11
170.000400020090K	500	200 x 4,00	11
170.000300025090K	700	250 x 3,00	11
170.000300030090K	400	300 x 3,00	11
170.000500040090K	200	400 x 5,00	11
170.000300045090K	250	450 x 3,00	11

170.1 | LAKOVACÍ HÁKY C–TVAR| KULATÉ

ROVINNÉ

OZNAČENÍ MATERIÁLU
Ocel S235 JR

Na požádání Vám můžeme dodat lakovací háky z různých materiálů (např. z pružinové oceli, nerezové oceli a VA-pružinové oceli) v individuálních délkách a průměrech drátů (až do 30 mm).

SKLADEM

1 BALENÍ

VZORKY NA VYŽÁDÁNÍ

SPECIÁLNÍ VELIKOSTI NA VYŽÁDÁNÍ

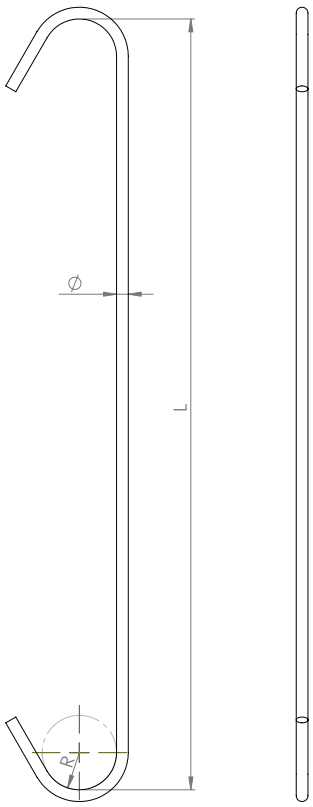

KATALOG. Č.	KUSŮ / BALENÍ	L X Ø V MM	POLOMĚR (R) V MM
170.100150006000K	5.000	60 x 1,50	8
170.100200006000K	4.000	60 x 2,00	8
170.100150007500K	4.000	75 x 1,50	8
170.100200007500K	4.000	75 x 2,00	8
170.100150010000K	3.000	100 x 1,50	8
170.100200010000K	2.500	100 x 2,00	8
170.100300010000K	1.500	100 x 3,00	8
170.100150015000K	2.000	150 x 1,50	8
170.100200015000K	1.200	150 x 2,00	8
170.100300015000K	900	150 x 3,00	8
170.100200020000K	1.400	200 x 2,00	8
170.100300020000K	800	200 x 3,00	8
170.100150025000K	2.000	250 x 1,50	8
170.100400060000K	400	600 x 4,00	8

170.1 | LAKOVACÍ HÁKY C–TVAR| KULATÉ

V ÚHLU 90°

OZNAČENÍ MATERIÁLU
Ocel S235 JR

Na požádání Vám můžeme dodat lakovací háky z různých materiálů (např. z pružinové oceli, nerezové oceli a VA-pružinové oceli) v individuálních délkách a průměrech drátů (až do 30 mm).

SKLADEM

1 BALENÍ

VZORKY NA VYŽÁDÁNÍ

SPECIÁLNÍ VELIKOSTI NA VYŽÁDÁNÍ

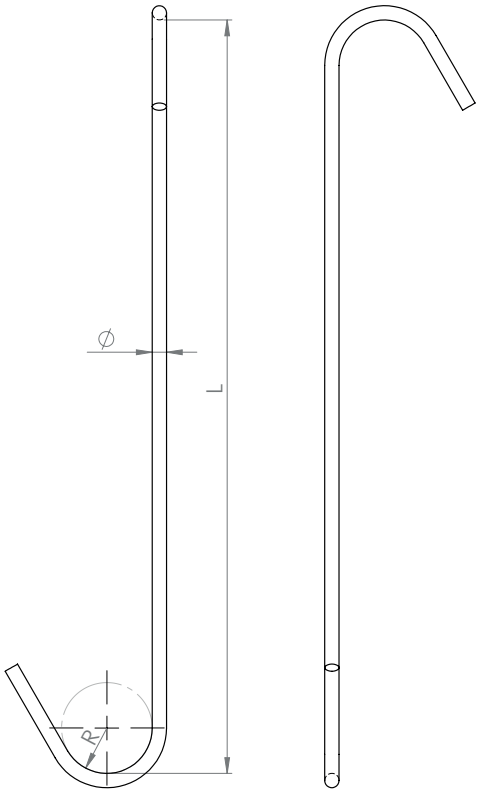

KATALOG. Č.	KUSŮ / BALENÍ	L X Ø V MM	POLOMĚR (R) V MM
170.100200006090K	2.500	60 x 2,00	8
170.100200007590K	2.500	75 x 2,00	8
170.100200010090K	2.000	100 x 2,00	8
170.100300010090K	1.000	100 x 3,00	8
170.100400010090K	700	100 x 4,00	8
170.100150015090K	1.500	150 x 1,50	8
170.100200015090K	800	150 x 2,00	8
170.100300015090K	500	150 x 3,00	8
170.100200020090K	1.400	200 x 2,00	8
170.100300030090K	400	300 x 3,00	8

191.0 | LAKOVACÍ HÁKY S -TVAR| KULATÉ

ROVINNÉ

OZNAČENÍ MATERIÁLU
Ocel S235 JR

Na požádání Vám můžeme dodat lakovací háky z různých materiálů (např. z pružinové oceli, nerezové oceli a VA-pružinové oceli) v individuálních délkách a průměrech drátů (až do 30 mm).

SKLADEM

1 BALENÍ

VZORKY NA VYŽÁDÁNÍ

SPECIÁLNÍ VELIKOSTI NA VYŽÁDÁNÍ

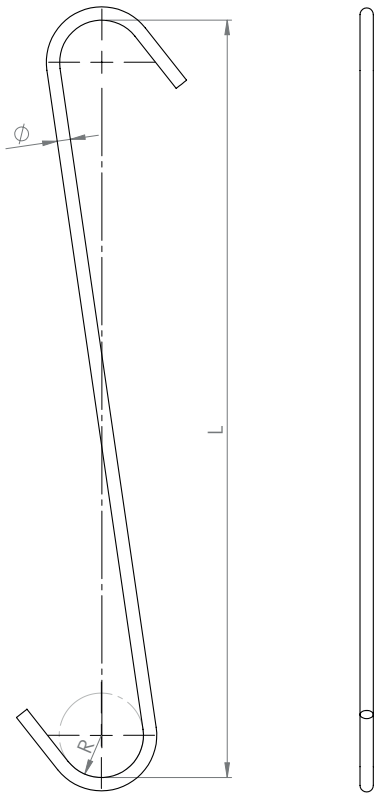

KATALOG. Č.	KUSŮ / BALENÍ	L X Ø V MM	POLOMĚR (R) V MM
191.000150006000K	5.000	60 x 1,50	11
191.000200007500K	4.000	75 x 2,00	11
191.000400007500K	1.200	75 x 4,00	11
191.000150010000K	3.000	100 x 1,50	11
191.000200010000K	3.000	100 x 2,00	11
191.000250010000K	1.000	100 x 2,50	11
191.000300010000K	1.500	100 x 3,00	11
191.000400010000K	800	100 x 4,00	11
191.000600010000K	250	100 x 6,00	11
191.000200015000K	1.500	150 x 2,00	11
191.000300015000K	1.000	150 x 3,00	11
191.000400015000K	500	150 x 4,00	11
191.000600015000K	300	150 x 6,00	11
191.000800015000K	200	150 x 8,00	11
191.000200020000K	750	200 x 2,00	11
191.000300020000K	800	200 x 3,00	11
191.000400030000K	300	300 x 4,00	11

191.1 | LAKOVACÍ HÁKY S-TVAR| KULATÉ

ROVINNÉ

OZNAČENÍ MATERIÁLU
Ocel S235 JR

Na požádání Vám můžeme dodat lakovací háky z různých materiálů (např. z pružinové oceli, nerezové oceli a VA-pružinové oceli) v individuálních délkách a průměrech drátů (až do 30 mm).

SKLADEM | 1 BALENÍ | VZORKY NA VYŽÁDÁNÍ | SPECIÁLNÍ VELIKOSTI NA VYŽÁDÁNÍ

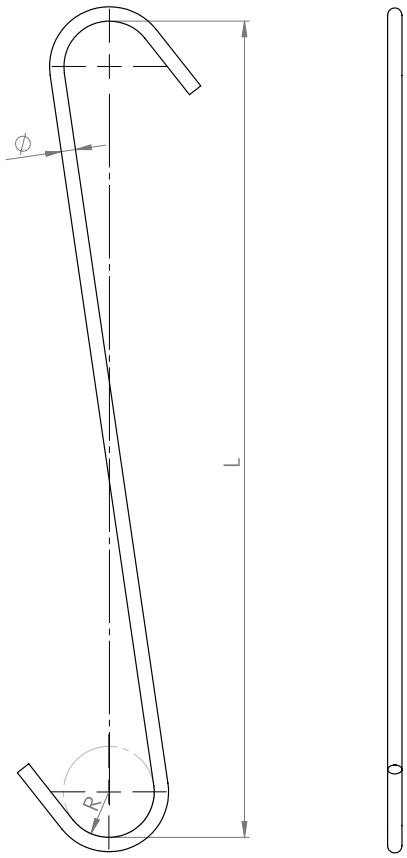

KATALOG. Č.	KUSŮ / BALENÍ	L X Ø V MM	POLOMĚR (R) V MM
191.100200007500K	3.000	75 x 2,00	8
191.100150010000K	3.000	100 x 1,50	8
191.100200010000K	3.000	100 x 2,00	8
191.100300010000K	1.500	100 x 3,00	8
191.100200015000K	1.000	150 x 2,00	8
191.100300015000K	1.000	150 x 3,00	8
191.100400015000K	500	150 x 4,00	8
191.100600015000K	300	150 x 6,00	8
191.100300020000K	800	200 x 3,00	8
191.100400020000K	400	200 x 4,00	8
191.100300030000K	600	300 x 3,00	8
191.100500030000K	250	300 x 5,00	8
191.100600030000K	250	300 x 6,00	8
191.100200020000K	2.500	200 x 2,00	8
191.100400025000K	400	250 x 4,00	8

OE | ZÁVĚSNÉ HÁKY DO ZÁVITOVÝCH OTVORŮ

Šrouby s okem pro zavěšování komponentů s metrickým vnitřním závitem. Zavěšení lze provést v kombinaci s lakovacími háky.

OBLAST POUŽITÍ
Práškové lakování, kataforéza a mokré lakování

OZNAČENÍ MATERIÁLU
Ocel S235 JR, pozinkovaná

SKLADEM | **1** BALENÍ | VZORKY NA VYŽÁDÁNÍ | SPECIÁLNÍ VELIKOSTI NA VYŽÁDÁNÍ

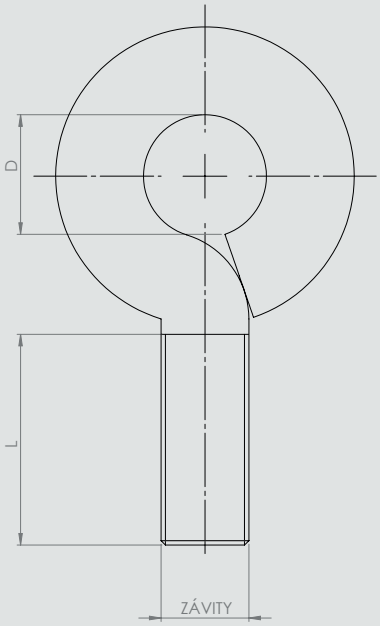

KATALOG. Č.	KUSŮ / BALENÍ	L V MM	D V MM	ZÁVITY
OE.03	5 00	10	5,00	M3
OE.04	400	10	6,00	M4
OE.05	200	10	8,00	M5
OE.06	100	10	10,00	M6
OE.08	100	15	12,00	M8
OE.10	100	20	14,00	M10
OE.12	50	20	16,00	M12

GE | OKA SE ZÁVITEM

Šrouby s okem pro zavěšování komponentů s metrickým vnějším závitem. Zavěšení lze provést v kombinaci s lakovacími háky.

OBLAST POUŽITÍ
Práškové lakování, kataforéza a mokré lakování

OZNAČENÍ MATERIÁLU
Ocel S235 JR, pozinkovaná

SKLADEM | 1 BALENÍ | VZORKY NA VYŽÁDÁNÍ | SPECIÁLNÍ VELIKOSTI NA VYŽÁDÁNÍ

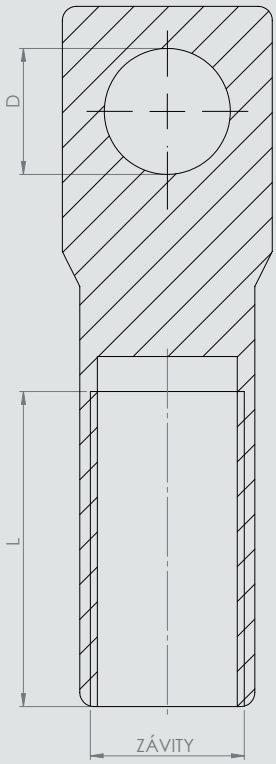

KATALOG. Č.	KUSŮ / BALENÍ	L V MM	D V MM	ZÁVITY
GE.03	400	5,00	3,00	M3
GE.04	400	8,00	3,00	M4
GE.05	200	13,00	4,00	M5
GE.06	100	15,00	5,00	M6
GE.08	50	15,00	6,00	M8
GE.10	25	20,00	8,00	M10
GE.12	25	25,00	10,00	M12
GE.14	25	25,00	12,00	M14
GE.16	25	25,00	14,00	M16
GE.18	25	25,00	16,00	M18
GE.20	25	25,00	18,00	M20

FE | PRUŽINY

Pružiny pro zavěšení, zafixování a upínání kusů, aby se zabránilo jejich vyplavání na hladinu během lakování namáčením.

OBLAST POUŽITÍ
Namáčení a kataforéza

OZNAČENÍ MATERIÁLU
Pružinová ocel

SKLADEM

1 BALENÍ

VZORKY NA VYŽÁDÁNÍ

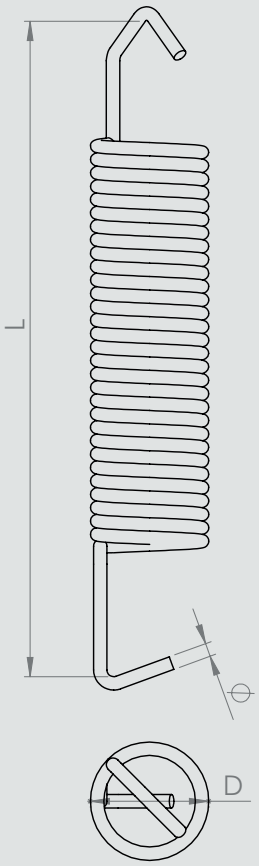

KATALOG. Č.	KUSŮ / BALENÍ	L X Ø V MM	D V MM
FE.135X1.0.D16	100	135 x 1,00	16
FE.135X1.5.D24	100	135 x 1,50	24
FE.250X1.0.D16	100	250 x 1,00	16
FE.250X1.5.D24	100	250 x 1,50	24

DV | OTOČNÉ SYSTÉMY

Otočný systém pro otáčení kusů o 360° při lakování nebo povlakování. Tento otáčivý přípravek je vhodný pro trvalé i dočasné použití.

OBLAST POUŽITÍ
Práškové lakování i mokré lakování

SKLADEM

1 KUSŮ

VZORKY NA VYŽÁDÁNÍ

SPECIÁLNÍ VELIKOSTI NA VYŽÁDÁNÍ

KATALOG. Č.	NOSNOST V KG*	MATERIÁL
DV.01	25	OCEL S235 JR, POZINKOVANÁ
DV.02	100	UŠLECHTILÁ OCEL 1.4301
DV.03	100	OCEL S235 JR

* Údaje o nosnosti jsou bez záruky

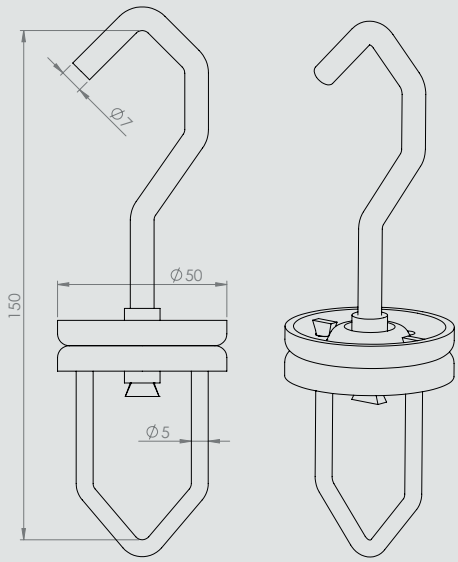

OTOČNÝ SYSTÉM
DV.01

- Volné otáčení na kuličkovém ložisku
- otevřené provedení
- jednoduchá manipulace
- z pozinkované oceli

OTOČNÝ SYSTÉM
DV.02

- možnost aretace v celém rozmezí úhlu 90°
- uzavřené provedení
- k namontování natrvalo
- z ušlechtilé oceli

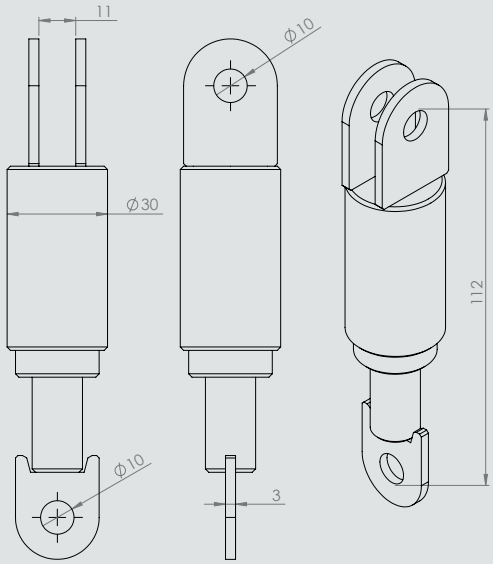

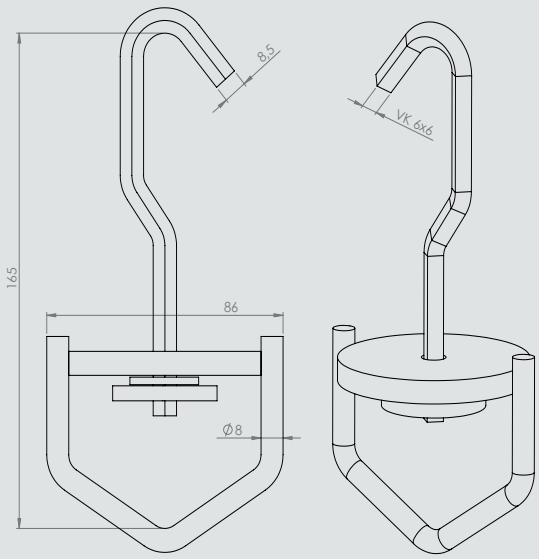

OTOČNÝ SYSTÉM
DV.03

- volné otáčení
- vylepšené otáčení pomocí mosazného disku
- otevřené provedení
- jednoduchá manipulace
- z oceli

VH | HÁKY SE ZÁMKEM

OBLAST POUŽITÍ

1. Vhodné pro zinkování a jiné úpravy namáčením. Zámek znemožňuje vyvléknutí lakovaných kusů ze závěsu.

2. Vhodné také např. na připevnění štítků na mřížový systém.

OZNAČENÍ MATERIÁLU
Pružinová ocel

SKLADEM | 1 BALENÍ | VZORKY NA VYŽÁDÁNÍ | SPECIÁLNÍ VELIKOSTI NA VYŽÁDÁNÍ

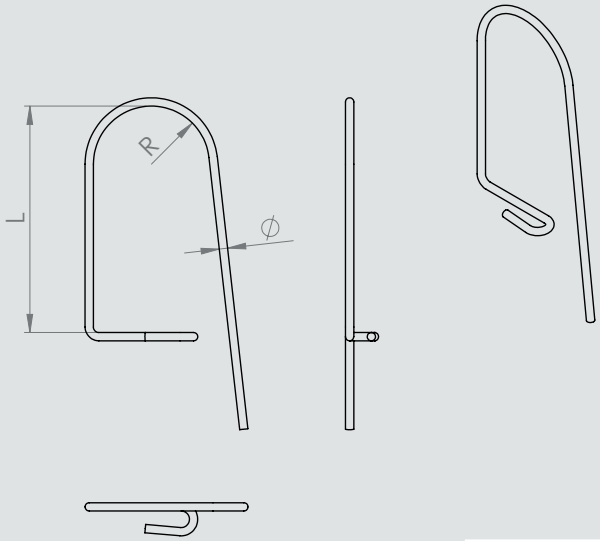

KATALOG. Č.	KUSŮ / BALENÍ	L X Ø V MM	POLOMĚR (R) V MM
VH.15	1.000	40 x 1,50	10
VH.20	1.000	57 x 2,00	12
VH.30	1.000	80 x 3,00	12

253 | PRUŽINOVÉ HÁKY

Pro horizontální i vertikální upínání trubek a profilů.

OBLAST POUŽITÍ
Práškové lakování, kataforéza a mokré lakování

OZNAČENÍ MATERIÁLU
Pružinová ocel

SKLADEM | 1 BALENÍ | VZORKY NA VYŽÁDÁNÍ | SPECIÁLNÍ VELIKOSTI NA VYŽÁDÁNÍ

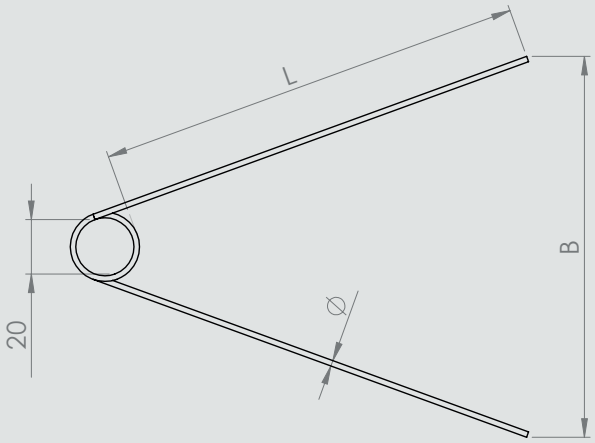

KATALOG. Č.	KUSŮ / BALENÍ	L V MM	Ø V MM	B V MM
253.15	250	100	1,50	100
253.20	250	150	2,00	150
253.30	250	150	3,00	150
253.40	250	250	4,00	180

251 | 252 HÁKY DO PROFILŮ A TRUBEK

Háky pro horizontální i vertikální upínání trubek a profilů.

OBLAST POUŽITÍ
Práškové lakování, kataforéza a mokré lakování

OZNAČENÍ MATERIÁLU
Pružinová ocel

SKLADEM

1 BALENÍ

VZORKY NA VYŽÁDÁNÍ

SPECIÁLNÍ VELIKOSTI NA VYŽÁDÁNÍ

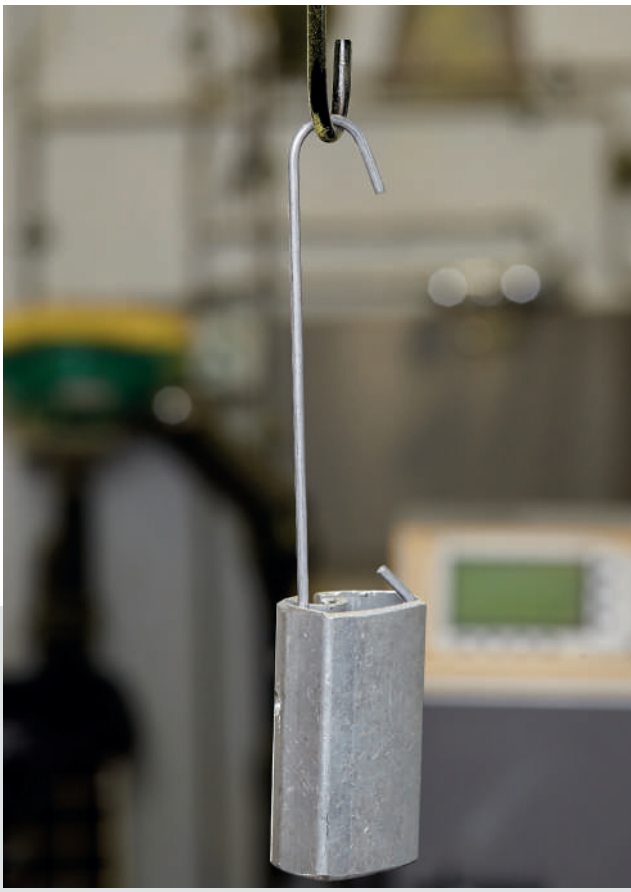

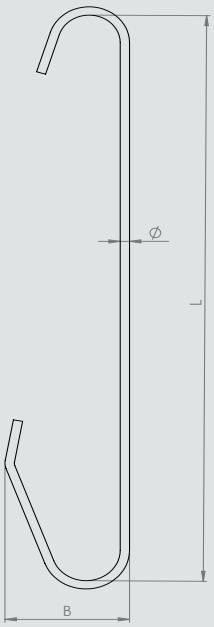

251. ROVNÉ

KATALOG. Č.	KUSŮ / BALENÍ	L X Ø V MM	B V MM
251.10	500	200 x 2,00	18
251.20	500	200 x 2,00	28
251.30	250	200 x 3,00	42

KATALOG. Č.	KUSŮ / BALENÍ	L X Ø V MM	B V MM
252.10	500	200 x 2,00	18
252.20	500	200 x 2,00	28
252.30	250	200 x 3,00	42

252. LOMENNÉ

PK | PKM SVORKY

Tyto svorky z nerezové ušlechtilé oceli vám umožní navěšení plechů, profilů atd., které jinak nenabízejí žádnou možnost upnutí (např. otvory).

OBLAST POUŽITÍ
Práškové lakování, kataforéza a mokré lakování

OZNAČENÍ MATERIÁLU
Ušlechtilá ocel 1.4310

SKLADEM

1 BALENÍ

VZORKY NA VYŽÁDÁNÍ

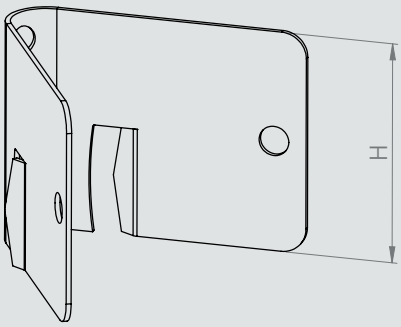

PK

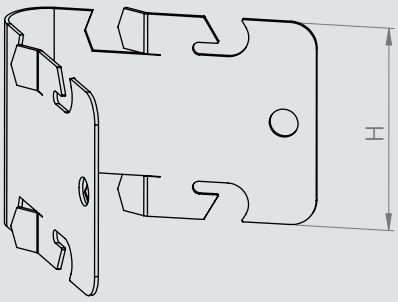

PKM

KATALOG. Č.	KUSŮ / BALENÍ	MIN–MAX V MM	H V MM
PK.1	250	0,50–2,00	23,00
PK.2	250	1,00–2,50	35,00
PKM	250	1,00–4,00	35,00

ZÁVĚSY

ZÁVĚSY

SÉRIE FLEX

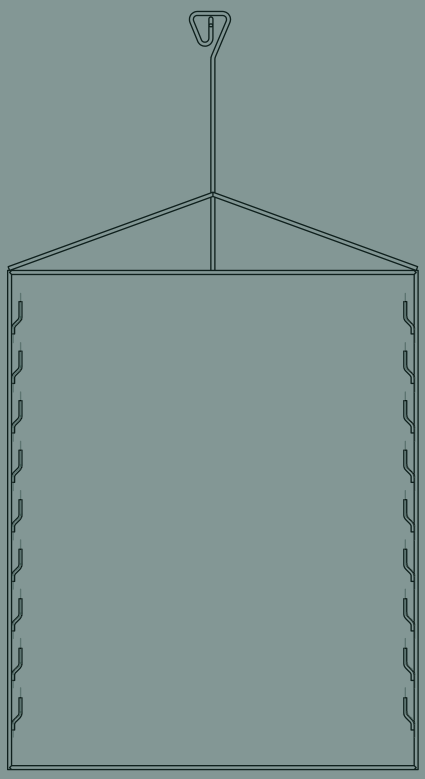

FLEX ZÁVĚSY –
RÁMY
KATALOG. Č. FG.R
Strana # 050

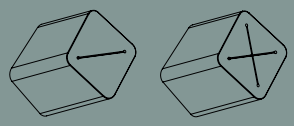

FLEXSERIE –
MASKOVACÍ KRYTKY
KATALOG. Č. FS.AK
Strana # 059

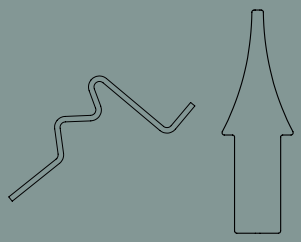

SÉRIE FLEX –
NÁSTAVCE
KATALOG. Č. FS.E
Strana # 059

FLEX ZÁVĚSY –
VERTIKÁLNÍ NOSNÍKY
KATALOG. Č. FG.LT
Strana # 057

easyFlex –
PŘÍČNÉ NOSNÍKY
KATALOG. Č. ESF
Strana # 052

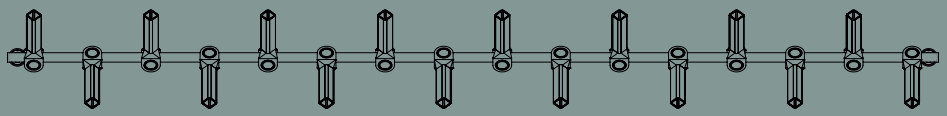

FLEX ZÁVĚSY –
PŘÍČNÉ NOSNÍKY
KATALOG. Č. FG.QT
Strana # 055

LIŠTY

LIŠTA 10
KATALOG. Č. T10
Strana # 064

LIŠTA 20
KATALOG. Č. T20
Strana # 066

LIŠTA 30
KATALOG. Č. T30
Strana # 067

DVOJITÉ HÁKY
KATALOG. Č. ZH
Strana # 065

PROFILOVÉ ZÁVĚSY

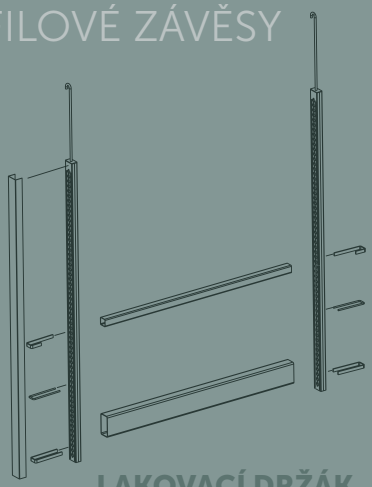

LAKOVACÍ DRŽÁK
KATALOG. Č. LKS
Strana # 068

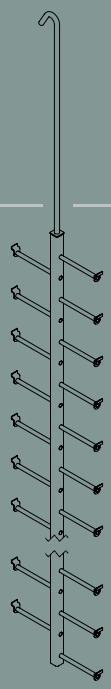

LAKOVACÍ DRŽÁK NA PROFILY
KATALOG. Č. PLS
Strana # 070

FS | FLEXSERIE

EMPTMEYER Série Flex nabízí vysoký stupeň flexibility. Je individuálně nastavitelná podle potřeby.

Tak lze optimálně využít lakovací prostor. Série Flex se skládá z vertikálních závěsů (svislé nosníky) v systému rámů s odpovídajícími příčnými nosníky. Pro systém rámů je k dispozici pět různých variant příčných nosníků. Rámy mohou být vybaveny až devíti příčnými nosníky. Nepoužité závěsné otvory mohou být chráněny krytkami (KMA.06x25). Pro Sérii Flex je k dispozici široká škála různých nástavců, aby bylo možno zavěšovat díly nejrůznějších tvarů. Otvor pro zastrčení nástavce lze zakrýt odpovídající krytkou (FS. AK.ES nebo FS.AK.KS), čímž se zajistí optimální kontakt pro uzemnění.

Všechny systémy i nástavce mohou být na vyžádání individuálně přizpůsobeny.

KRYTKA S POMŮCKOU PRO SNADNOU MANIPULACI
KMA.06x25 | Strana 120

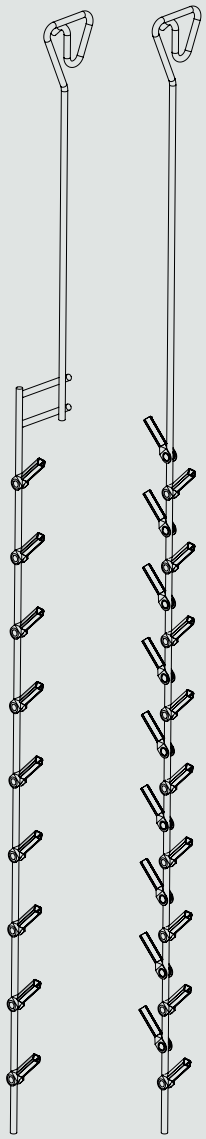

FG.LT FLEX ZÁVĚSY – VERTIKÁLNÍ NOSNÍKY

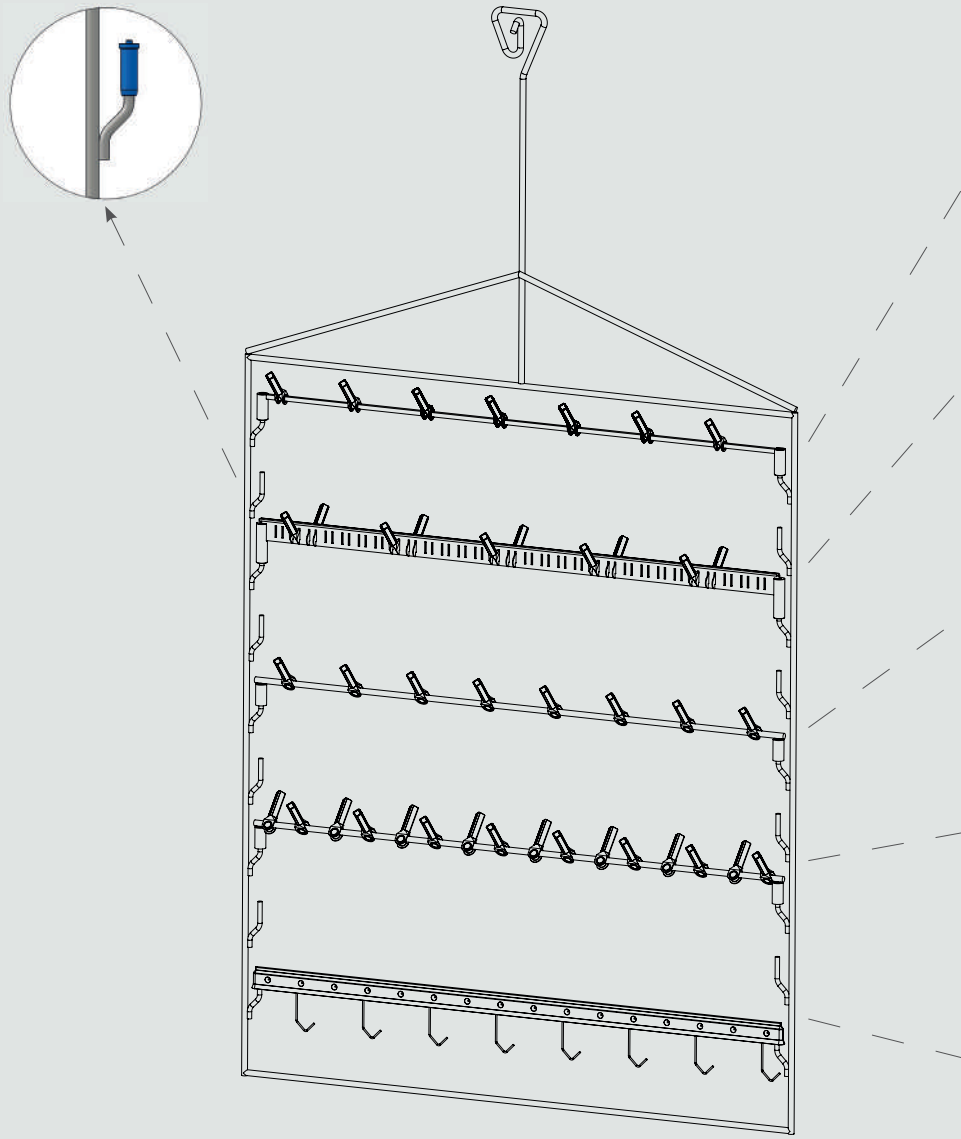

FG.R FLEX ZÁVĚSY – RÁMY

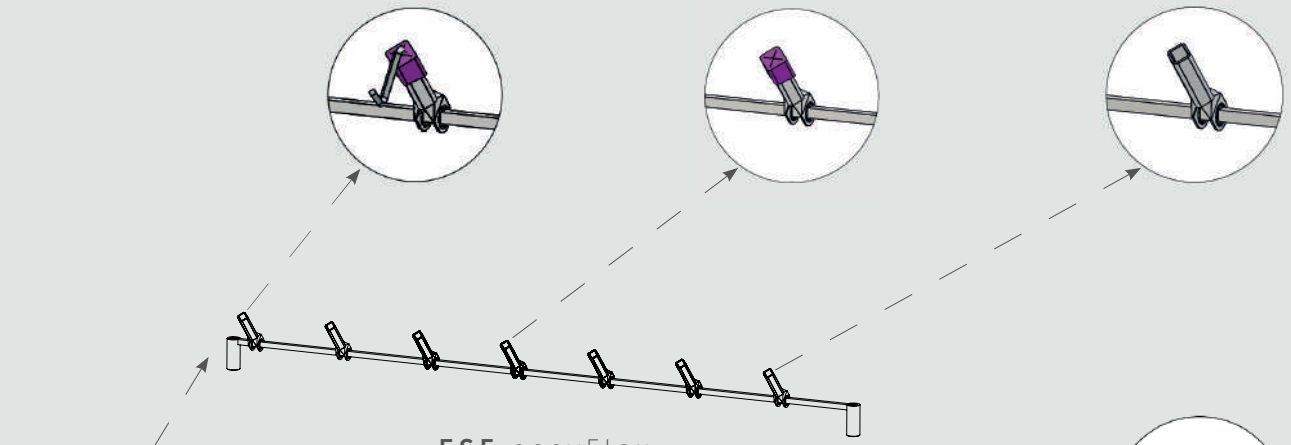

ESF easyFlex –
PŘÍČNÉ NOSNÍKY Varianta
1

ESF easyFlex –
PŘÍČNÉ NOSNÍKY Varianta
2

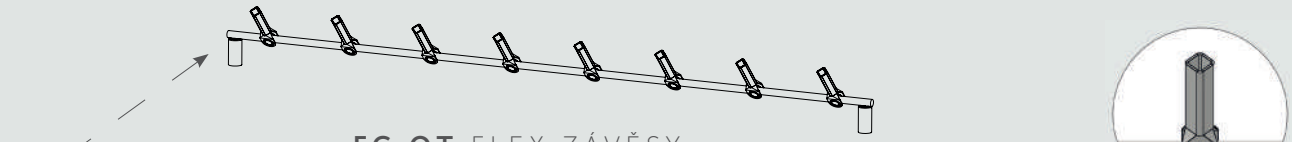

FG.QT FLEX ZÁVĚSY –
PŘÍČNÉ NOSNÍKY jednostranné

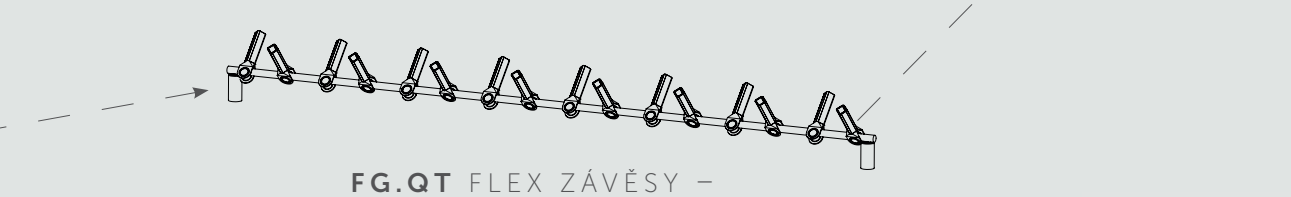

FG.QT FLEX ZÁVĚSY –
PŘÍČNÉ NOSNÍKY oboustranné

T10 | T20 LIŠTA

FG.R | FLEX ZÁVĚSY – RÁMY

Rámy jsou vhodné pro uložení všech příčných nosníků Série Flex, stejně jako lišt T10 a T20. Prostřednictvím několika úrovní uložení může být využití rámů velmi flexibilní. Rámy jsou standardně dodávány s hákem proti rotaci.

Individuální rozměry i řešení, stejně jako další materiály jsou k dispozici na vyžádání.

OBLAST POUŽITÍ
Práškové lakování a mokré lakování

MATERIÁL
Ocel S235 JR

SKLADEM

1 KUS

SPECIÁLNÍ VELIKOSTI NA VYŽÁDÁNÍ

EMPTMEYER SÉRIE FLEX

KATALOG. Č.	B V MM	Ø V MM	H V MM	h V MM	X V MM
FG.R.0800.100	800	8	1.000	500	100
FG.R.0800.200	800	10	1.000	500	200
FG.R.1000.100	1.000	10	1.000	500	100

FG.R | FLEX ZÁVĚSY – RÁMY

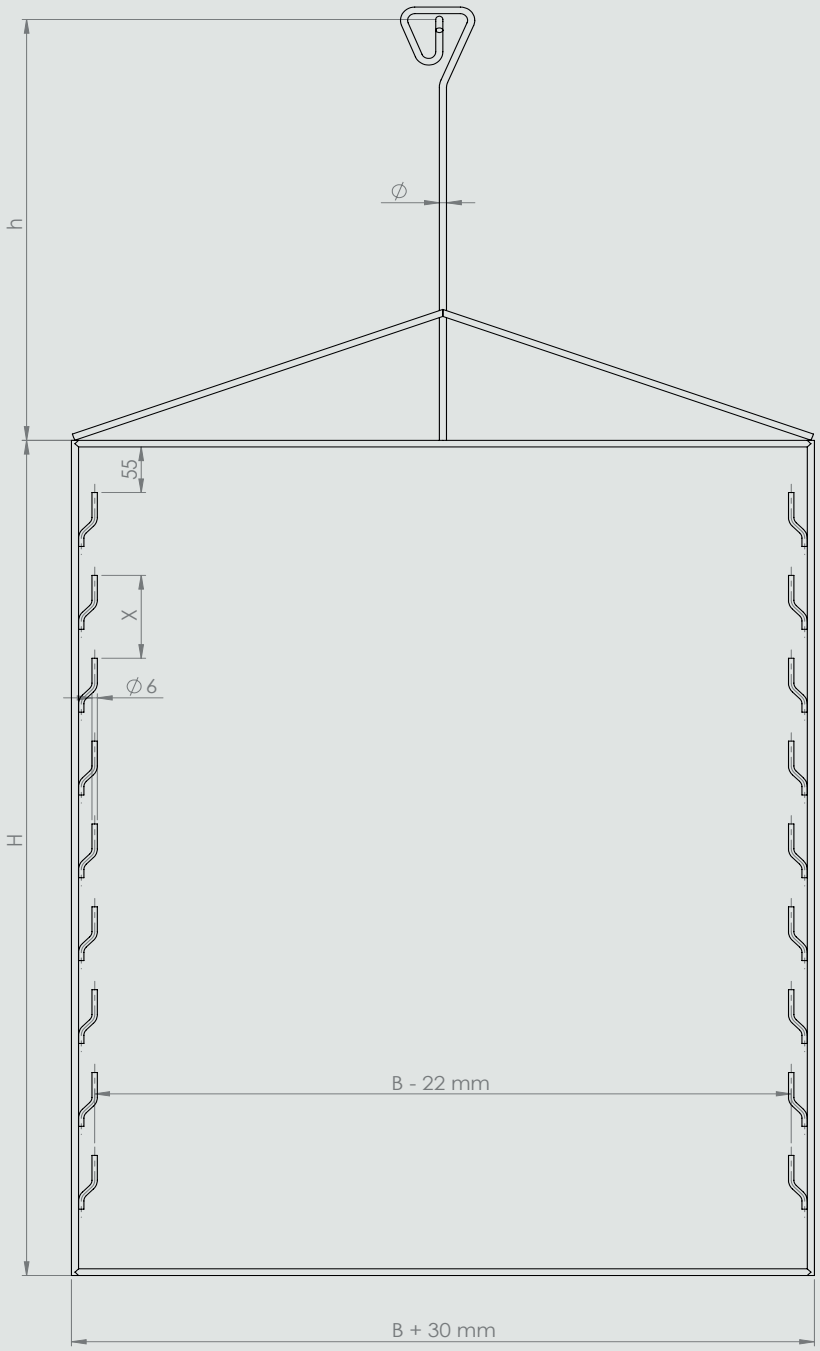

EMPTMEYER SÉRIE FLEX

Příčné závěsy easyFlex jsou vhodné pro všechny závěsné rámy Flex (FG.R). Největší možnou flexibilitu dosáhnete právě jejich uložením a našroubováním podle požadované aplikace.

Individuální rozměry i řešení, stejně jako další materiály jsou k dispozici na vyžádání.

OBLAST POUŽITÍ
Práškové lakování a mokré lakování

MATERIÁL
Ocel S235 JR

SKLADEM

1 BALENÍ

SPECIÁLNÍ VELIKOSTI NA VYŽÁDÁNÍ

easyFlex – PŘÍČNÉ NOSNÍKY
BASIS-SET V1

- libovolně nastavitelná rozteč nástavců
- možno navěšovat jednostranně i oboustranně
- přípustné zatížení: cca. 15 kg při rovnoměrném navěšení kusů
- složení::
  1 ks čtyřhranná tyč
  2 ks koncové trubičky
  10 ks čtyřhranné trubičky

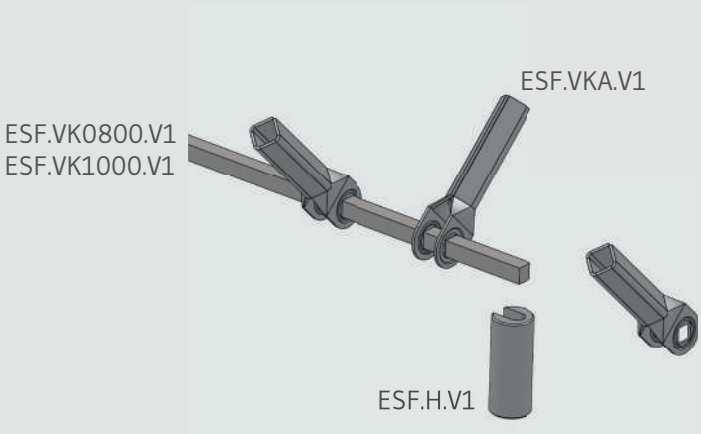

KATALOG. Č.	L V MM	ČTYŘHRANNÁ TYČ ESF.VK0800.V1 | ESF.VK1000.V1	KONCOVÉ TRUBIČKY	KS ČTYŘHRANNÉ TRUBIČKY
ESF.0800.V1	800	1 STK.	2 STK.	10 STK.
ESF.1000.V1	1.000	1 STK.	2 STK.	10 STK.

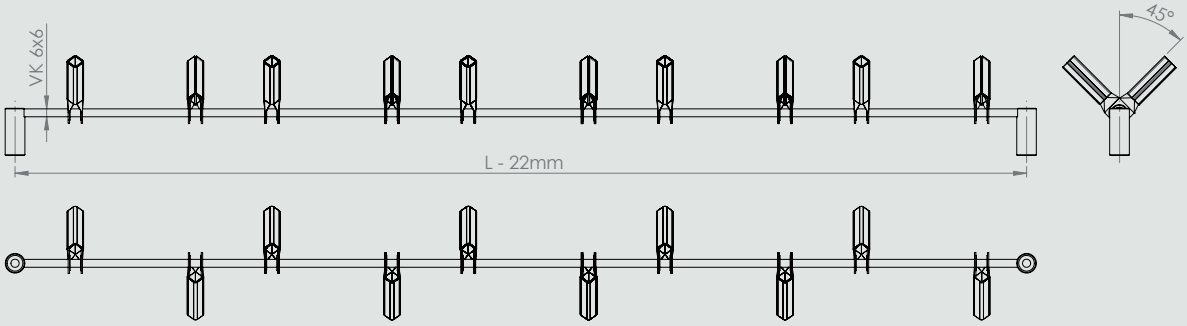

easyFlex – PŘÍČNÉ NOSNÍKY
BASIS-SET V2

- pevně definované rozteče nástavců
- možno navěšovat jednostranně i oboustranně
- přípustné zatížení: cca. 25 kg při rovnoměrném navěšení kusů
- složení:
  1 ks navěšovací lišta
  2 ks koncové trubičky
  10 ks čtyřhranné trubičky

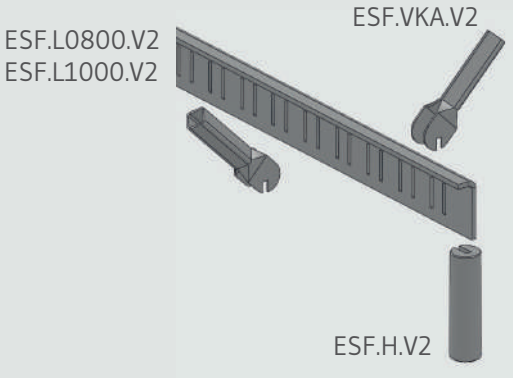

KATALOG. Č.	L V MM	NAVĚŠOVACÍ LIŠTA ESF.L0800.V2 | ESF.L.1000.V2	KONCOVÉ TRUBIČKY	ČTYŘHRANNÉ TRUBIČKY
ESF.0800.V2	800	1 KUS	2 KUSŮ	10 KUSŮ
ESF.1000.V2	1.000	1 KUS	2 KUSŮ	10 KUSŮ

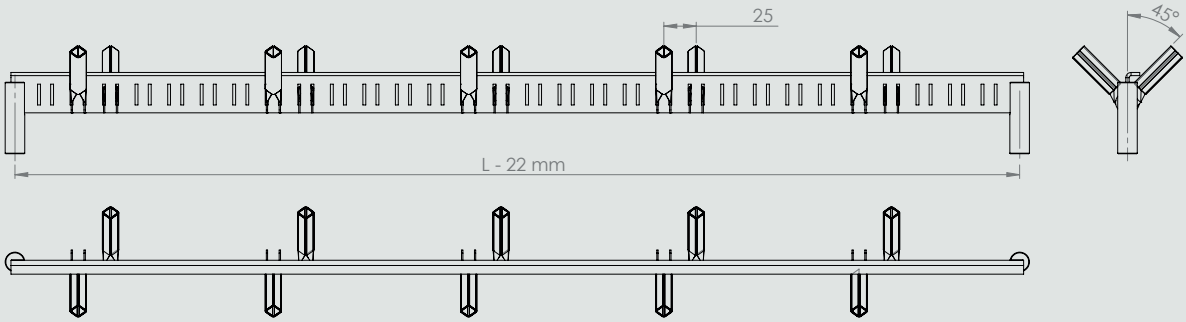

easyFlex
NAVĚŠOVACÍ TRUBIČKY

KATALOG. Č.	KUSŮ / BALENÍ
ESF.VKA.V1	250
ESF.VKA.V1.S	10

KATALOG. Č.	KUSŮ / BALENÍ
ESF.VKA.V2	250
ESF.VKA.V2.S	10

Příčné nosníky s napevno navařenými čtyřhrannými navěšovacími profily se hodí pro závěsné rámy Flex (FG.R). Čtyřhranné profily se používají k uložení různých nástavců, které umožňují flexibilní využití prostoru v lakovací kabině.

Individuální rozměry i řešení, stejně jako další materiály jsou k dispozici na vyžádání.

OBLAST POUŽITÍ
Práškové lakování a mokré lakování

MATERIÁL
Ocel S235 JR

SKLADEM

1 BALENÍ

SPECIÁLNÍ VELIKOSTI NA VYŽÁDÁNÍ

FLEX ZÁVĚSY – PŘÍČNÉ NOSNÍKY
OBOUSTRANNÉ

KATALOG. Č.	KUSŮ / BALENÍ	L V MM	X V MM	POČET OBJÍMEK
FG.QT.0800.050.B	25	800	50	30
FG.QT.0800.100.B	30	800	100	16
FG.QT.1000.050.B	25	1.000	50	38
FG.QT.1000.100.B	30	1.000	100	20

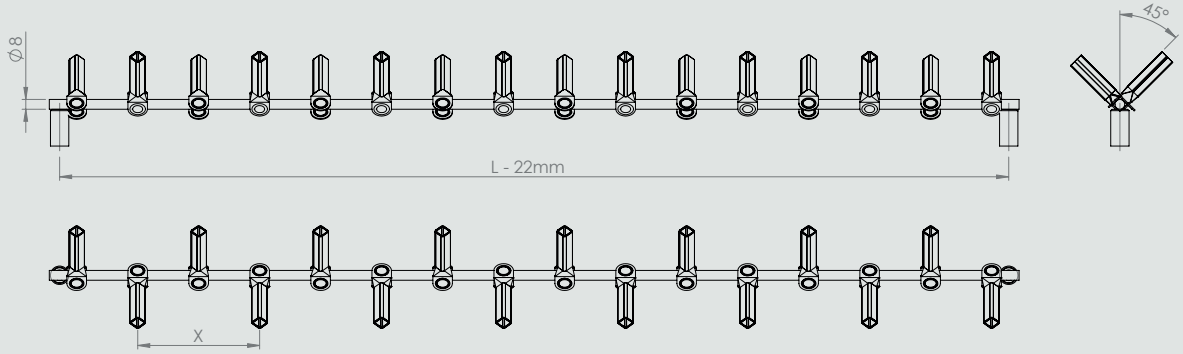

FLEX ZÁVĚSY – PŘÍČNÉ NOSNÍKY
JEDNOSTRANNÉ

KATALOG. Č.	KUSŮ / BALENÍ	L V MM	X V MM	POČET OBJÍMEK
FG.QT.0800.050.E	40	800	50	16
FG.QT.0800.100.E	45	800	100	8
FG.QT.1000.050.E	40	1.000	50	20
FG.QT.1000.100.E	45	1.000	100	10

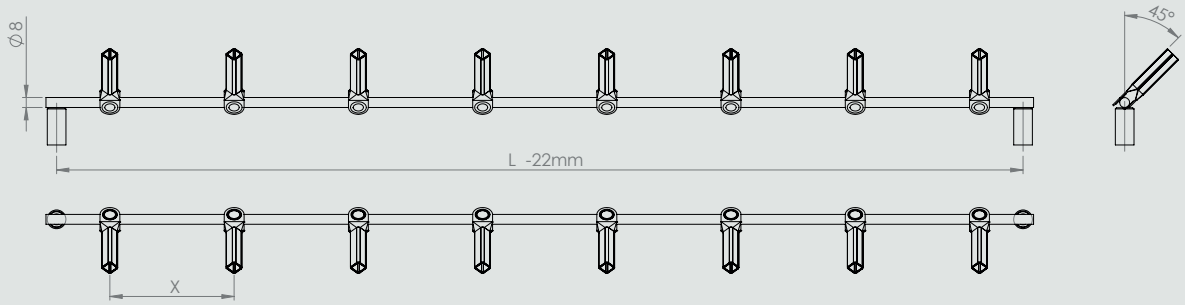

FG.LT | FLEX ZÁVĚSY – VERTIKÁLNÍ NOSNÍKY

Podélné nosníky s napevno navařenými čtyřhrannými navěšovacími profily se hodí pro vertikální navěšení kusů. Čtyřhranné profily se používají k uložení různých nástavců, které umožňují flexibilní využití prostoru v lakovací kabině.

Individuální rozměry i řešení, stejně jako další materiály jsou k dispozici na vyžádání.

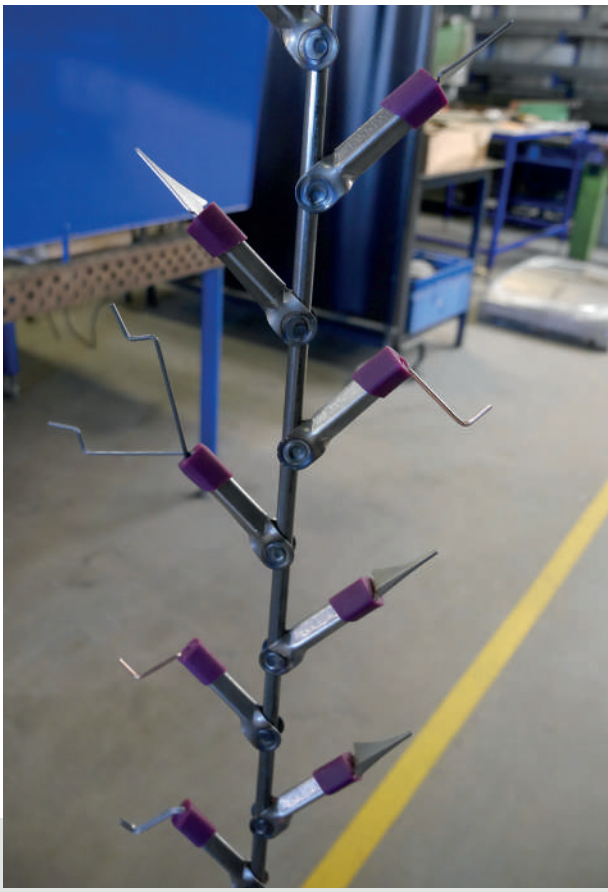

OBLAST POUŽITÍ
Práškové lakování a mokré lakování

MATERIÁL
Ocel S235 JR

SKLADEM

1 KUS

SPECIÁLNÍ VELIKOSTI NA VYŽÁDÁNÍ

FLEX ZÁVĚSY – VERTIKÁLNÍ NOSNÍKY
OBOUSTRANNÉ

KATALOG. Č.	L V MM	H V MM	h V MM	X V MM	POČET OBJÍMEK
FG.LT.1500.100.B	1.500	955	545	100	18
FG.LT.1500.200.B	1.500	1.000	500	200	10

FLEX ZÁVĚSY – VERTIKÁLNÍ NOSNÍKY
JEDNOSTRANNÉ

KATALOG. Č.	L V MM	H V MM	h V MM	X V MM	POČET OBJÍMEK
FG.LT.1500.050.E	1.500	1.030	470	50	17
FG.LT.1500.100.E	1.500	1.030	470	100	9

FG.LT | FLEX ZÁVĚSY – VERTIKÁLNÍ NOSNÍKY

VERTIKÁLNÍ NOSNÍKY
OBOUSTRANNÉ

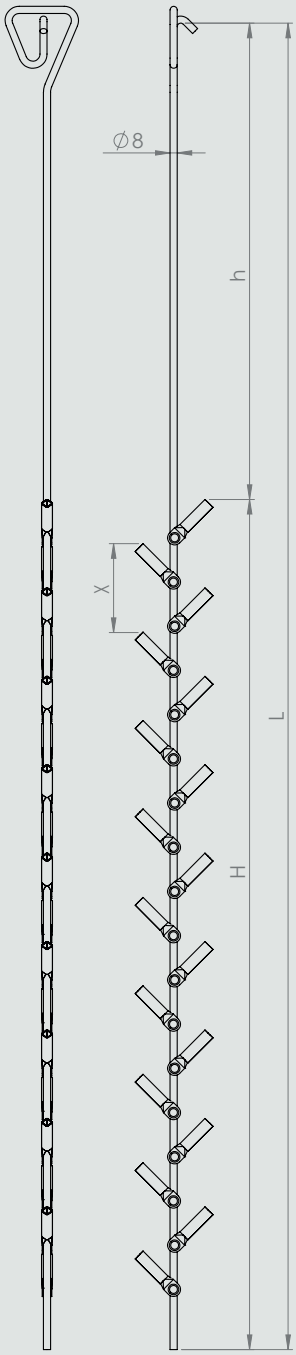

VERTIKÁLNÍ NOSNÍKY
JEDNOSTRANNÉ

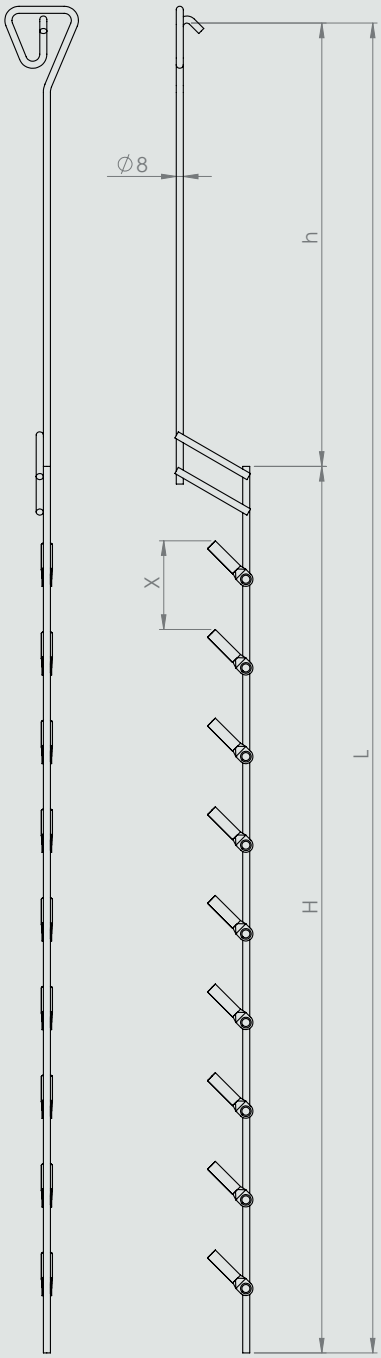

EMPTMEYER SÉRIE FLEX

058

Nástavce i krytky jsou vhodné pro všechny systémy Série Flex. Krytky nabízejí ideální ochranu zásuvné objímky a tím chrání zemnící kontakt proti přelakování. Vhodné speciální tvary pro navěšení vašeho kusu jsou k dispozici na vyžádání.

Individuální rozměry i řešení, stejně jako další materiály jsou k dispozici na vyžádání.

OBLAST POUŽITÍ
Práškové lakování a mokré lakování

SKLADEM | **1** BALENÍ | VZORY NA VYŽÁDÁNÍ | SPECIÁLNÍ VELIKOSTI NA VYŽÁDÁNÍ

MASKOVACÍ KRYTKY
SILIKON

KATALOG. Č.	KUSŮ / BALENÍ	VARIANTA	BARVA
FS.AK.ES	500	SE ZÁŘEZEM	MODRÁ
FS.AK.KS	500	KŘÍŽ	LILA

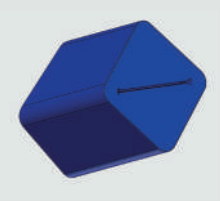

HROTY
OCEL S235 JR – BLANK

KATALOG. Č.	KUSŮ / BALENÍ	L V MM	B V MM	t V MM
FS.E.PSK.16.125	500	50	16	1,25
FS.E.PSK.22.125	500	55	22	1,25
FS.E.PSK.16.200	500	50	16	2,00
FS.E.PSK.22.200	500	55	22	2,00

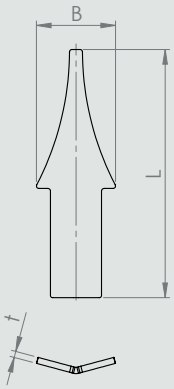

ČTYŘHRANNÉ HÁKY
OCEL S235 JR – BLANK

KATALOG. Č.	KUSŮ / BALENÍ	L V MM	VK V MM
FS.E.VKH.25	1.000	25	3,00 x 3,00
FS.E.VKH.50	1.000	50	3,00 x 3,00
FS.E.VKH.80	1.000	80	3,00 x 3,00

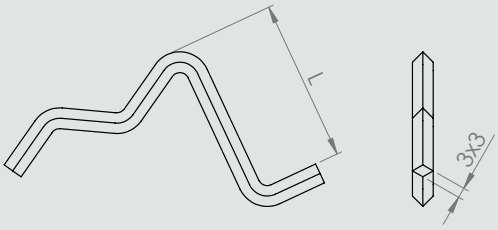

HROTY DLOUHÉ
OCEL S235 JR – BLANK

KATALOG. Č.	KUSŮ / BALENÍ	L V MM
FS.E.PSL.050	200	50
FS.E.PSL.100	200	100
FS.E.PSL.150	200	150

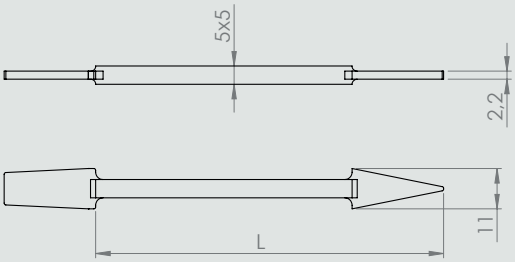

HÁKY
OCEL S235 JR

KATALOG. Č.	KUSŮ / BALENÍ	L V MM	Ø V MM
FS.E.H.20.15.ST	1.000	20	1,50
FS.E.H.35.15.ST	1.000	35	1,50
FS.E.H.20.20.ST	1.000	20	2,00
FS.E.H.35.20.ST	1.000	35	2,00

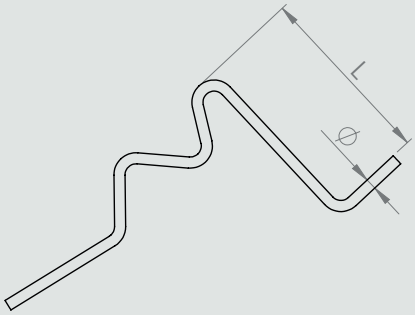

PRUŽINOVÁ OCEL

FS.E.H.20.20.FE	1.000	20	2,00
FS.E.H.35.20.FE	1.000	35	2,00

ZÁVĚSNÉ HÁKY PRO PROFILY
PRUŽINOVÁ OCEL

KATALOG. Č.	KUSŮ / BALENÍ	L V MM	L1 V MM	VERZE
FS.E.H.050.20.20.FE	1.000	50	20	1
FS.E.H.050.20.45.FE	1.000	50	45	1
FS.E.H.075.20.FE	1.000	75	-	2
FS.E.H.125.20.FE	1.000	125	-	2
FS.E.H.150.20.FE	1.000	150	-	3

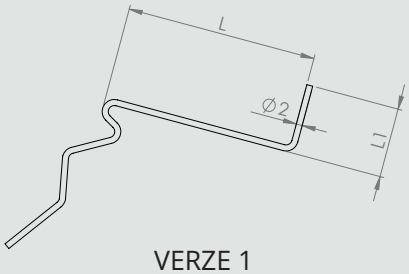

VERZE 1

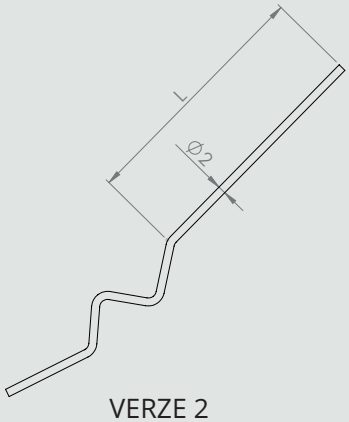

VERZE 2

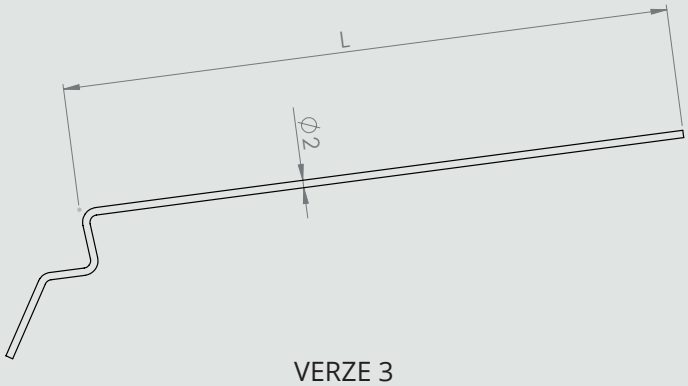

VERZE 3

PRUŽINOVÉ SVORKY
PRUŽINOVÁ OCEL

KATALOG. Č.	KUSŮ / BALENÍ	VERZE
FS.E.FK1.050.20	500	1
FS.E.FK1.100.20	500	1
FS.E.FK2.050.20	500	2
FS.E.FK2.100.20	500	2
FS.E.FK3.075.20	500	3
FS.E.FK3.150.20	500	3

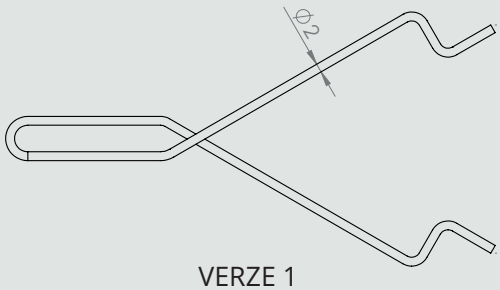

VERZE 1

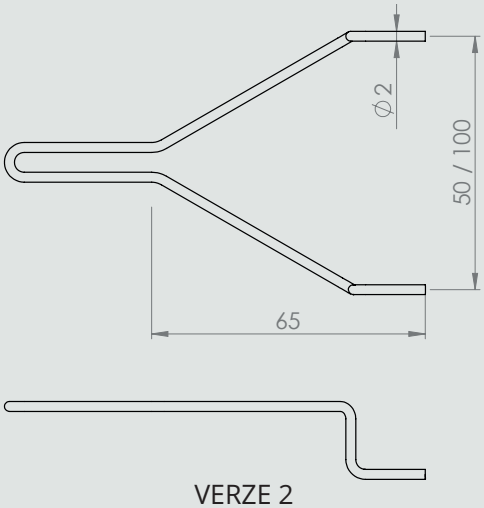

VERZE 2

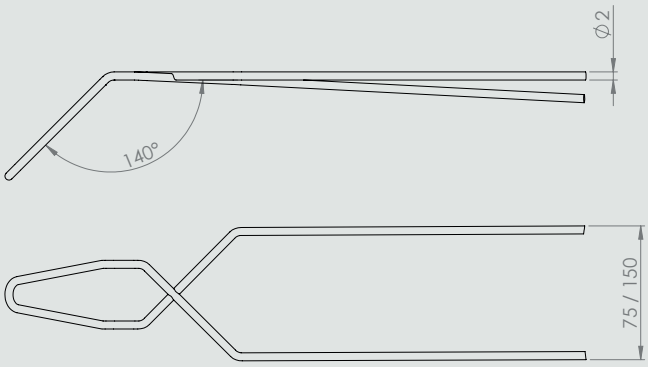

VERZE 3

EMPTMEYER SÉRIE FLEX

T10 | LIŠTA 10

Lišta 10 je univerzálně využitelná. Lze ji použít samostatně, stejně jako v kombinaci např. se závěsnými rámy Flex (FG.R).

- chráněné kontaktní body pro optimální uzemnění
- ideální pro háky až do ø 4 mm, max. možný ø 5 mm
- konce jsou uzavřené

Individuální rozměry i řešení, stejně jako další materiály jsou k dispozici na vyžádání.

OBLAST POUŽITÍ
Práškové lakování a mokré lakování

MATERIÁL
Ocel S235 JR

SKLADEM

10 KUSŮ

SPECIÁLNÍ VELIKOSTI NA VYŽÁDÁNÍ

KATALOG. Č.	L V MM	NAVĚŠOVACÍ BODY
T10.0500	500	10
T10.0600	600	12
T10.0800	800	16
T10.1000	1.000	20
T10.1200	1.200	24
T10.1500	1.500	30
T10.2000	2.000	40

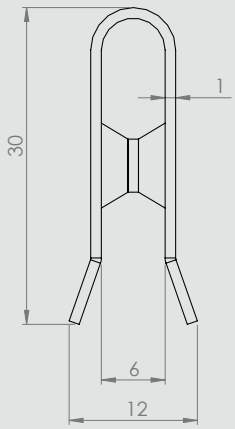

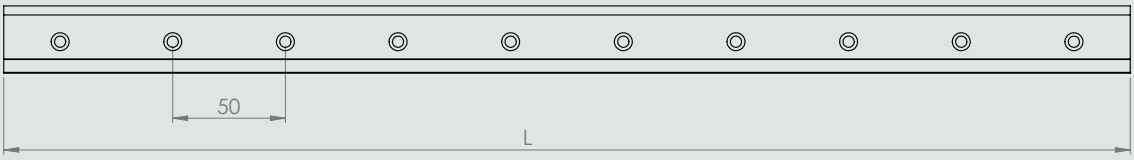

ZH | DVOJITÉ HÁKY

Dvojité háky přizpůsobené pro Lištu 10.

Délková míra (L) se vztahuje na vzdálenost mezi spodní hranou lišty a závěsným bodem dvojitého háku.

OBLAST POUŽITÍ
Práškové lakování a mokré lakování

MATERIÁL
Pružinová ocel

SKLADEM | **1** BALENÍ | VZORKY NA VYŽÁDÁNÍ | SPECIÁLNÍ VELIKOSTI NA VYŽÁDÁNÍ

DVOJITÉ HÁKY
NA PLOCHO

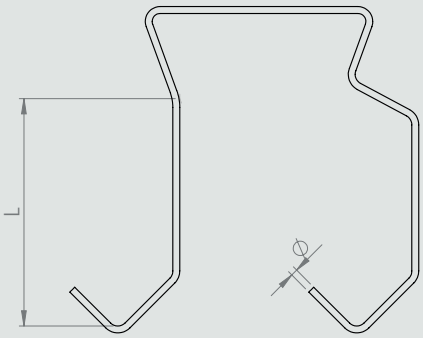

KATALOG. Č.	KUSŮ / BALENÍ	L V MM	Ø V MM
ZH.P.50X1.5	1.000	50,00	1,50
ZH.P.50X2.0	500	50,00	2,00

DVOJITÉ HÁKY
OTOČENÉ O 90˚

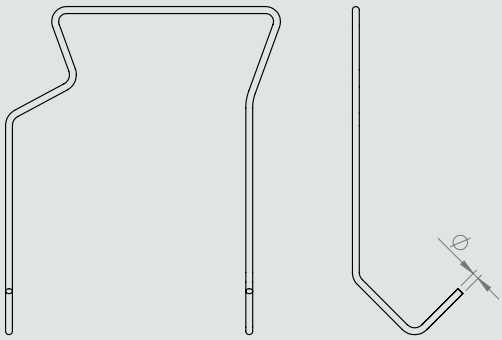

KATALOG. Č.	KUSŮ / BALENÍ	L V MM	Ø V MM
ZH.90.50X1.5	500	50,00	1,50
ZH.90.50X2.0	500	50,00	2,00

T20 | LIŠTA 20

Lišta 20 je univerzálně využitelná. Lze ji použít samostatně, stejně jako v kombinaci např. se závěsnými rámy Flex (FG.R).

- chráněné kontaktní body pro optimální uzemnění
- ideální pro háky až do ø 5 mm, max. možný ø 6 mm
- konce jsou uzavřené

Individuální rozměry i řešení, stejně jako další materiály jsou k dispozici na vyžádání.

OBLAST POUŽITÍ
Práškové lakování a mokré lakování

MATERIÁL
Ocel S235 JR

SKLADEM

10 KUSŮ

SPECIÁLNÍ VELIKOSTI NA VYŽÁDÁNÍ

KATALOG. Č.	L V MM	NAVĚŠOVACÍ BODY
T20.0500	500	10
T20.0600	600	12
T20.0800	800	16
T20.1000	1.000	20
T20.1200	1.200	24
T20.1500	1.500	30
T20.2000	2.000	40

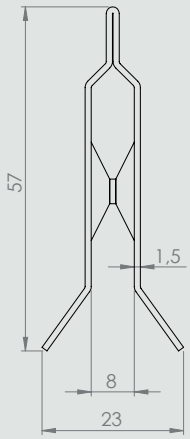

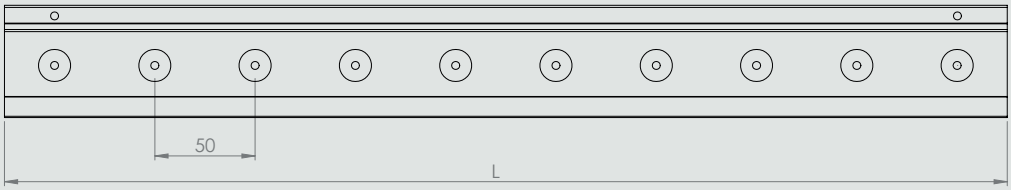

T30 | LIŠTA 30

Lišta 30 je vhodná buď jako hlavní lišta pro navěšování kusů při lakování, tak pro vytváření několika úrovní navěšení umožňující lepší využití prostoru lakovací kabiny.

- chráněné kontaktní body pro optimální uzemnění
- ideální pro háky až do ø 10 mm, max. možný ø 12 mm
- konce jsou uzavřené

Individuální rozměry i řešení, stejně jako další materiály jsou k dispozici na vyžádání.

OBLAST POUŽITÍ
Práškové lakování a mokré lakování

MATERIÁL
Ocel S235 JR

SKLADEM

1 KUSŮ

SPECIÁLNÍ VELIKOSTI NA VYŽÁDÁNÍ

KATALOG. Č.	L V MM	NAVĚŠOVACÍ BODY	NAVĚŠOVACÍ OČKA	L1 V MM
T30.2000	2.000	20	2	1.500
T30.3000	3.000	30	3	2.000
T30.4000	4.000	40	3	3.000

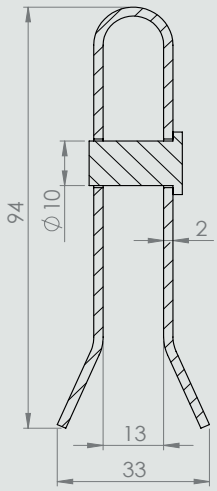

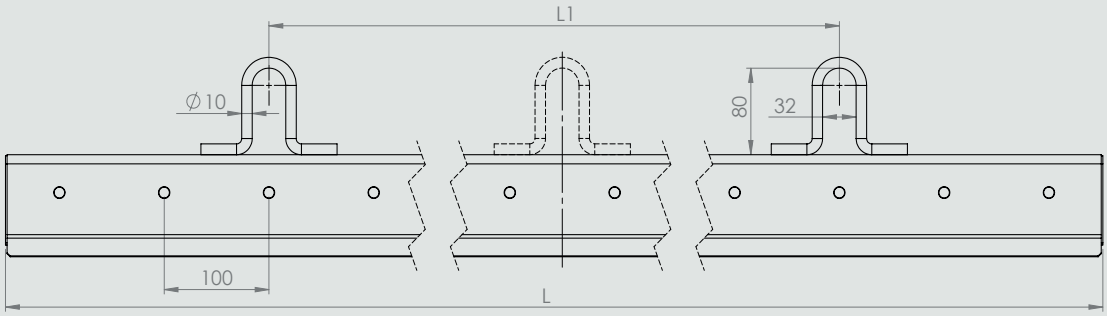

LKS | LAKOVACÍ DRŽÁK

Lakovací držák představuje flexibilní systém pro navěšování trubek i profilů. Pro přizpůsobení profilů jsou k dispozici různě tvarované otvory, které jsou chráněny krycím plechem. Jak je vidět na fotografii, příčné profily lze ukládat také zkoseně. Tím je zajištěn optimální zemnící kontakt a jednoduchá montáž i demontáž.

Individuální rozměry i řešení, stejně jako další materiály jsou k dispozici na vyžádání.

OBLAST POUŽITÍ
Práškové lakování a mokré lakování

MATERIÁL
Ušlechtilá ocel 1.4301

SKLADEM

1 KUSŮ

SPECIÁLNÍ VELIKOSTI NA VYŽÁDÁNÍ

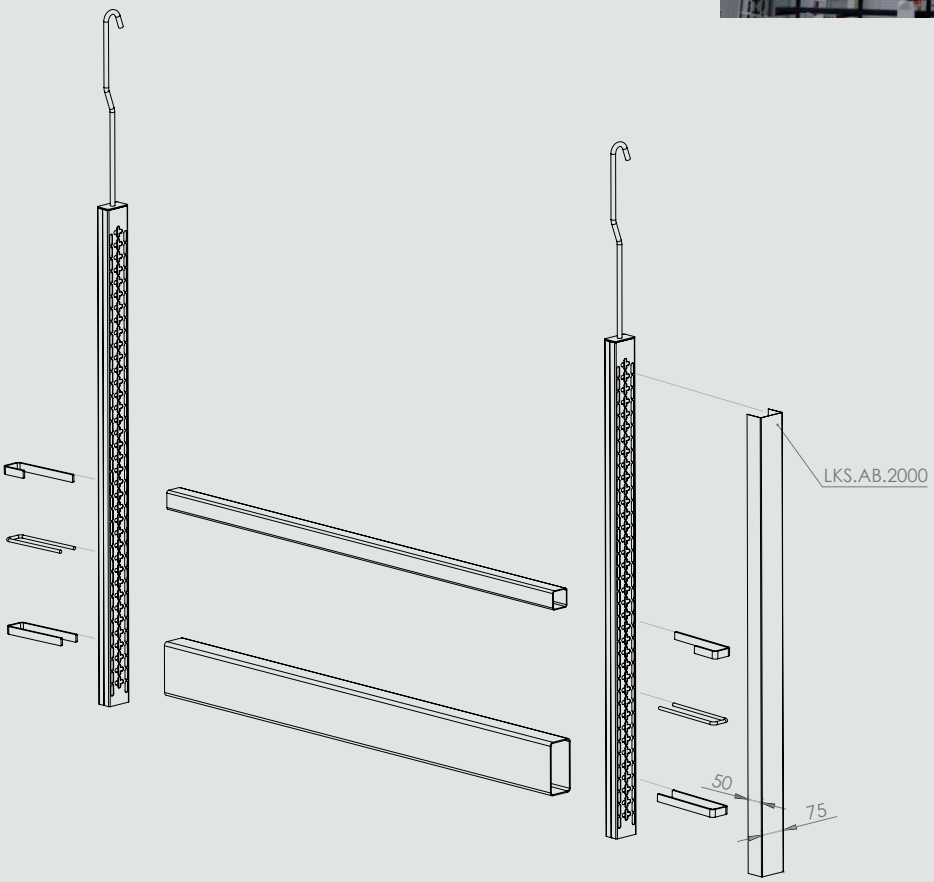

LAKOVACÍ DRŽÁK
UŠLECHTILÁ OCEL 1.4301

KATALOG. Č.	L V MM	a V MM	b V MM	c V MM
LKS.1950.50.500	2.500	500	50	1950

KRYCÍ PLECH
OCEL S235 JR

KATALOG. Č.	L V MM	t V MM
LKS.AB.2000	2.000	1,50

ZASOUVACÍ DÍLY
OCEL S235 JR

KATALOG. Č.	L V MM	B V MM
LKS.ES.8.200.G	200	57
LKS.ES.20X5.200.G	200	57
LKS.ES.20X5.200.UG	200	57

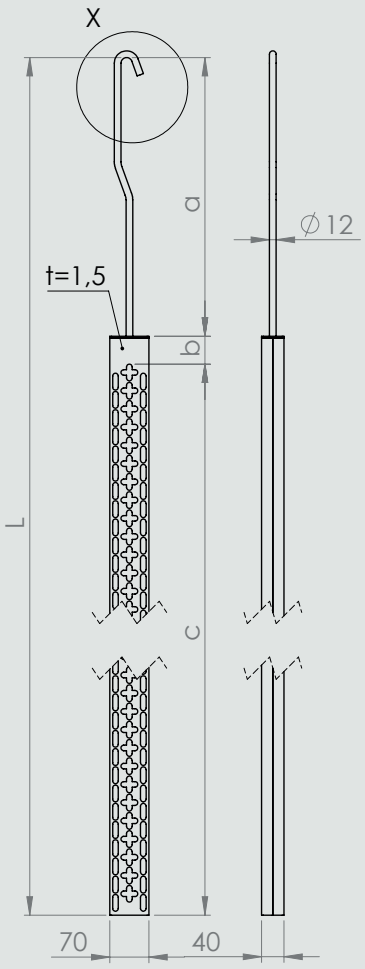

LKS.1950.50.500

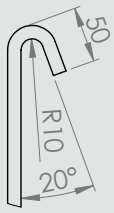

Detail X

LKS.ES.8.200.G

LKS.ES.20X5.200.G

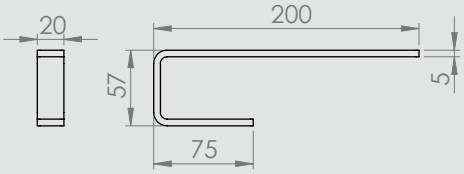

LKS.ES.20X5.200.UG

PLS | DRŽÁK NA PROFILOVANÉ LIŠTY

Lakovací držák na profilované lišty nabízí možnosti vertikálního navěšení např. pro zasklívací lišty a podobné profily.

- Navěšovací plechy t = 1,5 mm ve dvou výškách: k dispozici 8 mm (standardní) a 20 mm.
- Držáky mohou být vyrobeny ve třech různých variantách (A, B a C).

Individuální rozměry i řešení, stejně jako další materiály jsou k dispozici na vyžádání. Více se o tom dočtete v kapitole EMPTMEYER plus+.

OBLAST POUŽITÍ
Práškové lakování a mokré lakování

MATERIÁL
Ocel S235 JR

SKLADEM

1 KUSŮ

SPECIÁLNÍ VELIKOSTI NA VYŽÁDÁNÍ

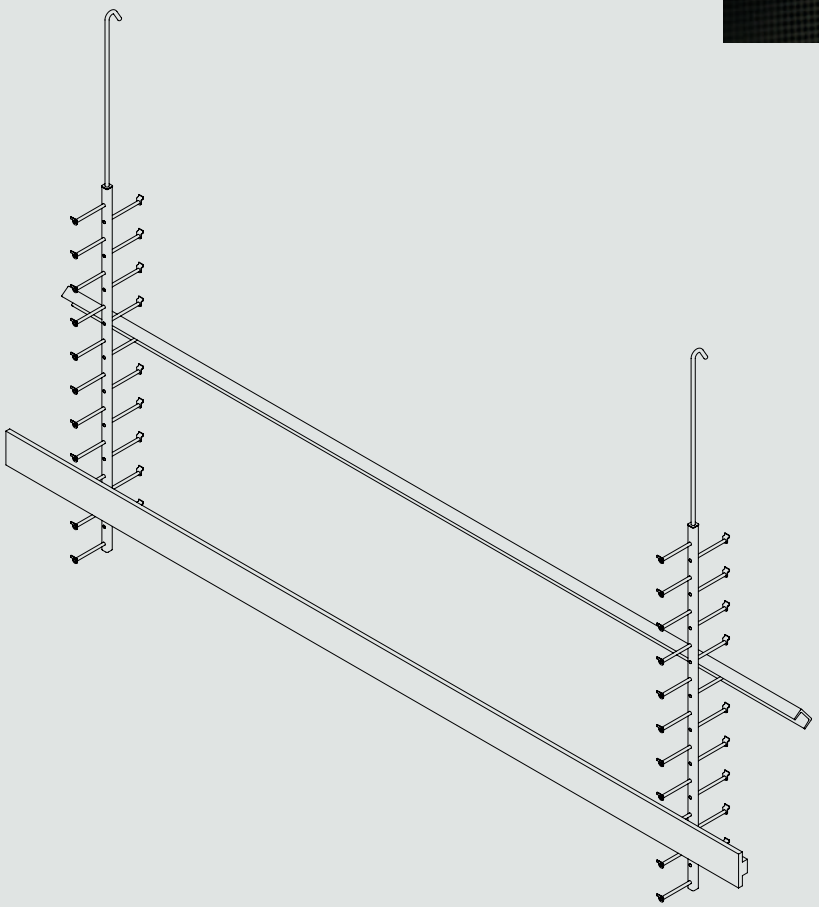

KATALOG. Č.	a V MM	b V MM	c V MM	L V MM	X V MM	POČET RAMÍNEK	VARIANTA
PLS.1950.50.500.A	500	50	1.950	100	100	39	A

DRŽÁK NA PROFILOVANÉ LIŠTY
VARIANTA A

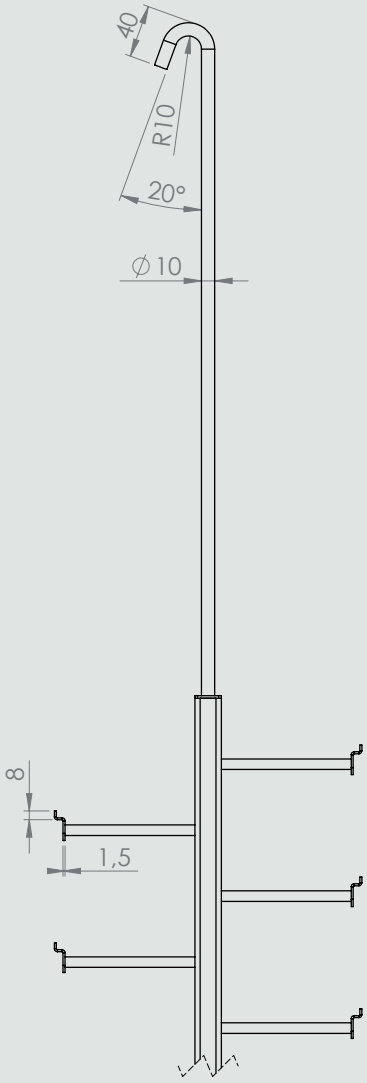

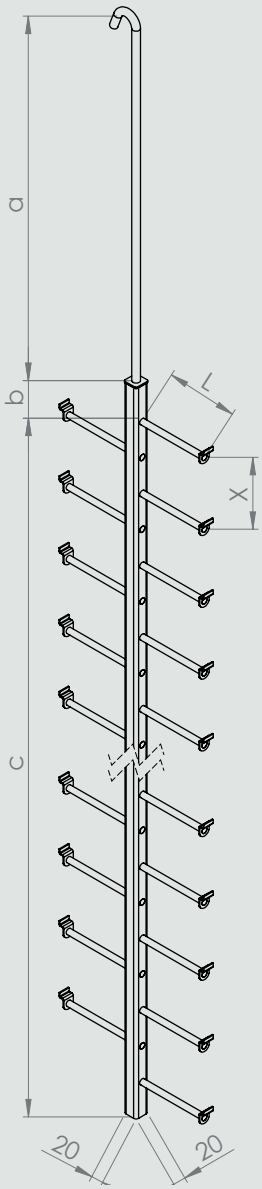

MASKO

VÁNÍ

MASKOVÁNÍ

MASKOVÁNÍ

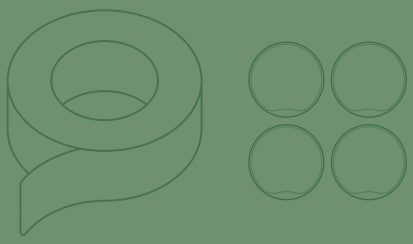

MASKOVACÍ PÁSKA

ZELENÁ
KATALOG. Č. AA
Strana # 076

MODRÁ
KATALOG. Č. AD
Strana # 077

CHAMOIS
KATALOG. Č. 4331
Strana # 078

FIBERGLAS
KATALOG. Č. AF
Strana # 079

JANTAROVÁ
KATALOG. Č. AG
Strana # 080

OBOUSTRANNÁ
KATALOG. Č. DK
Strana # 081

BÉŽOVÁ
KATALOG. Č. AC
Strana # 082

SAMOLEPÍCÍ PÁSKA
KATALOG. Č. AB
Strana # 083

VINYL
KATALOG. Č. AV
Strana # 084

MASKOVACÍ PAPÍR
KATALOG. Č. MP
Strana # 085

AUTOMATICKÁ ŘEZAČKA
KATALOG. Č. 915.05.0
Strana # 086

MASKOVACÍ KOLEČKA

ZELENÁ
KATALOG. Č. RA
Strana # 087

S ÚCHYTEM | ZELENÁ
KATALOG. Č. RAA
Strana # 088

ŽLUTÁ
KATALOG. Č. RC
Strana # 089

MAGNETICKÉ
KATALOG. Č. MR
Strana # 090

ZÁTKY

TVAROVANÉ ZÁTKY PRO ZÁVITOVANÉ OTVORY
KATALOG. Č. FFG
Strana # 091

TVAROVANÉ ZÁTKY PRO ZÁVITOVÉ OTVORY
(ŠROUBY SE ZÁPUSTNOU HLAVOU)
KATALOG. Č. FFS
Strana # 092

TVAROVANÉ ZÁTKY PRO ZÁVITOVÉ OTVORY
(ŠROUBY S VÁLCOVOU HLAVOU)
KATALOG. Č. FFZ
Strana # 093

ZÁTKY KUŽELOVÉ
KATALOG. Č. KS
Strana # 094

ZÁTKY KUŽELOVÉ
(DUTÉ)
KATALOG. Č. KSH
Strana # 096

ZÁTKY ŠROUBOVACÍ
KATALOG. Č. ST
Strana # 097

ZÁTKY SE ZÁPADKOU
KATALOG. Č. TBS
Strana # 098

ZÁTKY KOMBINOVANÉ
KATALOG. Č. 902
Strana # 099

ZÁTKY KUŽELOVÉ
SE STÍNĚNÍM
KATALOG. Č. KSS
Strana # 100

MYŠÍ OCÁSKY
KATALOG. Č. MAE
Strana # 101

ZÁTKY KUŽELOVÉ
(S OKRAJEM, TYP KLOBOUČEK)
KATALOG. Č. KK
Strana # 102

ZÁTKA VÁLCOVÁ
VYTAHOVACÍ
KATALOG. Č. ZZ
Strana # 103

CYLINDRICKÉ
PRŮVLAČNÉ ZÁTKY
S LÍMCEM
KATALOG. Č. ZZB
Strana # 104

METRICKÉ ZÁTKY
KATALOG. Č. MET
Strana # 105

METRICKÉ
ZÁVITOVÉ ZÁTKY
KATALOG. Č. MGS
Strana # 106

METRICKÉ
ZÁTKY DUTÉ
KATALOG. Č. MSH
Strana # 107

ZÁTKY VYTAHOVACÍ
(DO MATEK SE ZÁVITEM)
KATALOG. Č. DZS
Strana # 108

ZÁTKY PRO
NÝTOVACÍ MATICE
KATALOG. Č. SBM
Strana # 109

SVORNÍKY SE ZÁVITEM SE
SILIKONOVÝM TĚSNĚNÍM A
ZÁVĚSNÝM OKEM
KATALOG. Č. GB
Strana # 110

MASKOVACÍ KRYTKY

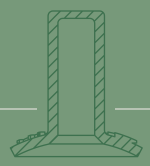

MASKOVACÍ KRYTKY S LÍMCEM
KATALOG. Č. KAB
Strana # 113

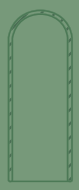

MASKOVACÍ A IZOLAČNÍ KRYTKY
KATALOG. Č. KA
Strana # 114

OBDÉLNÍKOVÉ KRYTKY
KATALOG. Č. RK
Strana # 117

KRYTKY PRO MASKOVÁNÍ OS (ROVNÉ)
KATALOG. Č. KAA
Strana # 118

MASKOVACÍ KRYTKY
KATALOG. Č. VK
Strana # 119

MASKOVACÍ KRYTKY S POMŮCKOU PRO SNADNOU MANIPULACI
KATALOG. Č. KMA
Strana # 120

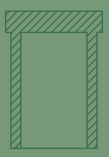

MASKOVACÍ KRYTKY UZEMŇOVACÍ
KATALOG. Č. 903
Strana # 121

MASKOVACÍ HADICE

KLEŠTĚ NA HADICE
KATALOG. Č. 912.00.0
Strana # 126

MASKOVACÍ HADICE
KATALOG. Č. AS
Strana # 122

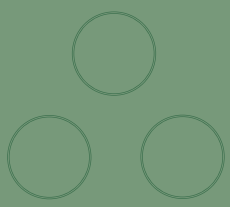

HADICE ŘEZANÉ
KATALOG. Č. SCA
Strana # 123

STARTUBE
KATALOG. Č. SST
Strana # 124

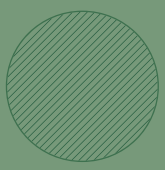

MASKOVACÍ PROFIL KULATÝ
KATALOG. Č. SC
Strana # 125

MASKOVACÍ PROFIL HRANATÝ
KATALOG. Č. SC.X
Strana # 126

KRYCÍ PLECH
KATALOG. Č. BL
Strana # 127

BOX NA VZORKY

SESTAVTE SI SVŮJ VLASTNÍ VÝBĚR VZORKŮ

AA | MASKOVACÍ PÁSKA | ZELENÁ

Pozor!
Při dvojbarevném lakování (barva do barvy) je nutno vyzkoušet předem!

OBLAST POUŽITÍ
Práškové lakování, mokré lakování a kataforéza

OZNAČENÍ MATERIÁLU
Polyester (lepidlo: silikon)

SKLADEM

TEPELNÁ ODOLNOST DO **220°C**

ODOLNOST PČERVENÁI ROZTRŽENÍ

66 M/ ROLI

VZORKY NA VYŽÁDÁNÍ

1 ROLE

SPECIÁLNÍ VELIKOSTI NA VYŽÁDÁNÍ

KUSY ŘEZANÉ NA PLOT-TERU

TLOUŠŤKA **0,08 MM**

SÍLA PŘILNAVOSTI **8 N/25 MM**

KATALOG. Č.	ŠÍŘKA V MM
AA.0100	10,00
AA.0150	15,00
AA.0200	20,00
AA.0250	25,00
AA.0300	30,00
AA.0350	35,00
AA.0400	40,00
AA.0450	45,00
AA.0500	50,00
AA.0550	55,00

KATALOG. Č.	ŠÍŘKA V MM
AA.0600	60,00
AA.0650	65,00
AA.0700	70,00
AA.0750	75,00
AA.0800	80,00
AA.0850	85,00
AA.0900	90,00
AA.0950	95,00
AA.1000	100,00

* Na vyžádání jsou k dispozici jakékoli šířky!

AD | MASKOVACÍ PÁSKA | MODRÁ

Pozor!
Při dvojbarevném lakování (barva do barvy) je nutno vyzkoušet předem!

OBLAST POUŽITÍ
Práškové lakování, mokré lakování a kataforéza

OZNAČENÍ MATERIÁLU
Polyester (lepidlo: silikon)

SKLADEM

TEPELNÁ ODOLNOST DO **220°C**

ODOLNOST PČERVENÁI ROZTRŽENÍ

66 M/ ROLI

VZORKY NA VYŽÁDÁNÍ

1 ROLE

SPECIÁLNÍ VELIKOSTI NA VYŽÁDÁNÍ

KUSY ŘEZANÉ NA PLOTTERU

TLOUŠŤKA **0,06 MM**

SÍLA PŘILNAVOSTI **7 N/25 MM**

KATALOG. Č.	ŠÍŘKA V MM
AD.0100	10,00
AD.0150	15,00
AD.0200	20,00
AD.0250	25,00
AD.0300	30,00
AD.0350	35,00
AD.0400	40,00
AD.0450	45,00
AD.0500	50,00
AD.0550	55,00

KATALOG. Č.	ŠÍŘKA V MM
AD.0600	60,00
AD.0650	65,00
AD.0700	70,00
AD.0750	75,00
AD.0800	80,00
AD.0850	85,00
AD.0900	90,00
AD.0950	95,00
AD.1000	100,00

* Na vyžádání jsou k dispozici jakékoli šířky!

4331 | MASKOVACÍ PÁSKA | CHAMOIS

Pozor!
Při dvojbarevném lakování (barva do barvy) je nutno vyzkoušet předem!

OBLAST POUŽITÍ
Práškové lakování, mokré lakování a kataforéza

OZNAČENÍ MATERIÁLU
PET-Fleece (lepidlo: silikon)

SKLADEM

TEPELNÁ ODOLNOST DO **220°C**

50 M/ ROLI

VZORKY NA VYŽÁDÁNÍ

1 ROLE

SPECIÁLNÍ VELIKOSTI NA VYŽÁDÁNÍ

TLOUŠŤKA **0,11 MM**

SÍLA PŘILNAVOSTI **4 N/10 MM**

KATALOG. Č.	ŠÍŘKA V MM	KATALOG. Č.	ŠÍŘKA V MM
4331.010	10,00	4331.060	60,00
4331.015	15,00	4331.065	65,00
4331.020	20,00	4331.070	70,00
4331.025	25,00	4331.075	75,00
4331.030	30,00	4331.080	80,00
4331.035	35,00	4331.085	85,00
4331.040	40,00	4331.090	90,00
4331.045	45,00	4331.095	95,00
4331.050	50,00	4331.100	100,00
4331.055	55,00		

* Na vyžádání jsou k dispozici jakékoli šířky!

AF | MASKOVACÍ PÁSKA | FIBERGLAS

Pozor!
Při dvojbarevném lakování (barva do barvy) je nutno vyzkoušet předem!

OBLAST POUŽITÍ
Práškové lakování, mokré lakování, kataforéza i otryskávání

OZNAČENÍ MATERIÁLU
Sklolaminát (lepidlo: silikon)

SKLADEM

TEPELNÁ ODOLNOST DO **260°C**

30 M/ ROLI

VZORKY NA VYŽÁDÁNÍ

1 ROLE

SPECIÁLNÍ VELIKOSTI NA VYŽÁDÁNÍ

TLOUŠŤKA **0,18 MM**

SÍLA PŘILNAVOSTI **7 N/25 MM**

KATALOG. Č.	ŠÍŘKA V MM
AF.0100	10,00
AF.0150	15,00
AF.0200	20,00
AF.0250	25,00
AF.0300	30,00
AF.0350	35,00
AF.0400	40,00
AF.0450	45,00
AF.0500	50,00
AF.0550	55,00

KATALOG. Č.	ŠÍŘKA V MM
AF.0600	60,00
AF.0650	65,00
AF.0700	70,00
AF.0750	75,00
AF.0800	80,00
AF.0850	85,00
AF.0900	90,00
AF.0950	95,00
AF.1000	100,00

* Na vyžádání jsou k dispozici jakékoli šířky!

AG | MASKOVACÍ PÁSKA | AMBER

Pozor!
Při dvojbarevném lakování (barva do barvy) je nutno vyzkoušet předem!

OBLAST POUŽITÍ
Práškové lakování, mokré lakování a kataforéza

OZNAČENÍ MATERIÁLU
Polyamid (lepidlo: silikon)

SKLADEM

TEPELNÁ ODOLNOST DO **260°C**

ODOLNOST PČERVENÁI ROZTRŽENÍ

33 M/ ROLI

VZORKY NA VYŽÁDÁNÍ

1 ROLE

SPECIÁLNÍ VELIKOSTI NA VYŽÁDÁNÍ

KUSY ŘEZANÉ NA PLOTTERU

TLOUŠŤKA **0,06 MM**

SÍLA PŘILNAVOSTI **5 N/25 MM**

KATALOG. Č.	ŠÍŘKA V MM
AG.0100	10,00
AG.0150	15,00
AG.0200	20,00
AG.0250	25,00
AG.0300	30,00
AG.0350	35,00
AG.0400	40,00
AG.0450	45,00
AG.0500	50,00
AG.0550	55,00

KATALOG. Č.	ŠÍŘKA V MM
AG.0600	60,00
AG.0650	65,00
AG.0700	70,00
AG.0750	75,00
AG.0800	80,00
AG.0850	85,00
AG.0900	90,00
AG.0950	95,00
AG.1000	100,00

* Na vyžádání jsou k dispozici jakékoli šířky!

DK | OBOUSTRANNÁ MASKOVACÍ PÁSKA

Pozor!
Při dvojbarevném lakování (barva do barvy) je nutno vyzkoušet předem!

OBLAST POUŽITÍ
Práškové lakování a mokré lakování

OZNAČENÍ MATERIÁLU
Polyamid (lepidlo: silikon)

SKLADEM

TEPELNÁ ODOLNOST DO **260°C**

ODOLNOST PČERVENÁI ROZTRŽENÍ

20 M/ ROLI

VZORKY NA VYŽÁDÁNÍ

1 ROLE

SPECIÁLNÍ VELIKOSTI NA VYŽÁDÁNÍ

TLOUŠŤKA **0,2 MM**

SÍLA PŘILNAVOSTI **6 N/25 MM**

KATALOG. Č.	ŠÍŘKA V MM
DK.0100	10,00
DK.0200	20,00
DK.0300	30,00
DK.0400	40,00
DK.0500	50,00

* Na vyžádání jsou k dispozici jakékoli šířky!

AC | MASKOVACÍ PÁSKA | BÉŽOVÁ

Pozor!
Při dvojbarevném lakování (barva do barvy) je nutno vyzkoušet předem!

OBLAST POUŽITÍ
Mokré lakování

OZNAČENÍ MATERIÁLU
Lepicí páska-papír (lepidlo: kaučuk)

SKLADEM

TEPELNÁ ODOLNOST DO **180°C**

55 M/ ROLI

VZORKY NA VYŽÁDÁNÍ

1 ROLE

SPECIÁLNÍ VELIKOSTI NA VYŽÁDÁNÍ

KUSY ŘEZANÉ NA PLOTTERU

TLOUŠŤKA **0,16 MM**

SÍLA PŘILNAVOSTI **8 N/25 MM**

KATALOG. Č.	ŠÍŘKA V MM
AC.0100	10,00
AC.0150	15,00
AC.0200	20,00
AC.0250	25,00
AC.0300	30,00
AC.0350	35,00
AC.0400	40,00
AC.0450	45,00
AC.0500	50,00
AC.0550	55,00

KATALOG. Č.	ŠÍŘKA V MM
AC.0600	60,00
AC.0650	65,00
AC.0700	70,00
AC.0750	75,00
AC.0800	80,00
AC.0850	85,00
AC.0900	90,00
AC.0950	95,00
AC.1000	100,00

* Na vyžádání jsou k dispozici jakékoli šířky!

AB | PAPÍROVÁ MASKOVACÍ PÁSKA

Pozor!
Při dvojbarevném lakování (barva do barvy) je nutno vyzkoušet předem!

OBLAST POUŽITÍ
Mokré lakování

OZNAČENÍ MATERIÁLU
Lepicí páska-papír (lepidlo: kaučuk)

SKLADEM

TEPELNÁ ODOLNOST DO **80°C**

55 M/ ROLI

VZORKY NA VYŽÁDÁNÍ

1 ROLE

SPECIÁLNÍ VELIKOSTI NA VYŽÁDÁNÍ

TLOUŠŤKA **0,12 MM**

SÍLA PŘILNAVOSTI **5 N/25 MM**

KATALOG. Č.	ŠÍŘKA V MM
AB.0100	10,00
AB.0150	15,00
AB.0200	20,00
AB.0250	25,00
AB.0300	30,00
AB.0350	35,00
AB.0400	40,00
AB.0450	45,00
AB.0500	50,00
AB.0550	55,00

KATALOG. Č.	ŠÍŘKA V MM
AB.0600	60,00
AB.0650	65,00
AB.0700	70,00
AB.0750	75,00
AB.0800	80,00
AB.0850	85,00
AB.0900	90,00
AB.0950	95,00
AB.1000	100,00

* Na vyžádání jsou k dispozici jakékoli šířky!

AV | VINYLOVÁ MASKOVACÍ PÁSKA

Pozor!
Při dvojbarevném lakování (barva do barvy) je nutno vyzkoušet předem!

OBLAST POUŽITÍ
Galvanizace

OZNAČENÍ MATERIÁLU
PET-Film (lepidlo: akrylát)

SKLADEM

TEPELNÁ ODOLNOST DO **130 °C**

66 M/ ROLI

VZORKY NA VYŽÁDÁNÍ

1 ROLE

SPECIÁLNÍ VELIKOSTI NA VYŽÁDÁNÍ

TLOUŠŤKA **0,55 MM**

SÍLA PŘILNAVOSTI **3 N/1 MM**

KATALOG. Č.	ŠÍŘKA V MM
AV.0100	10,00
AV.0200	20,00
AV.0300	30,00
AV.0400	40,00
AV.0500	50,00

* Na vyžádání jsou k dispozici jakékoli šířky!

MP | MASKOVACÍ PAPÍR

Papír k maskování rozsáhlých ploch. K upevnění krycího papíru lze použít např. zelenou krycí pásku.

OBLAST POUŽITÍ
Práškové lakování a mokré lakování

OZNAČENÍ MATERIÁLU
papír odolný vůči ředidlům

SKLADEM | TEPELNÁ ODOLNOST DO **220°C** | VZORKY NA VYŽÁDÁNÍ | **1** ROLE | SPECIÁLNÍ VELIKOSTI NA VYŽÁDÁNÍ

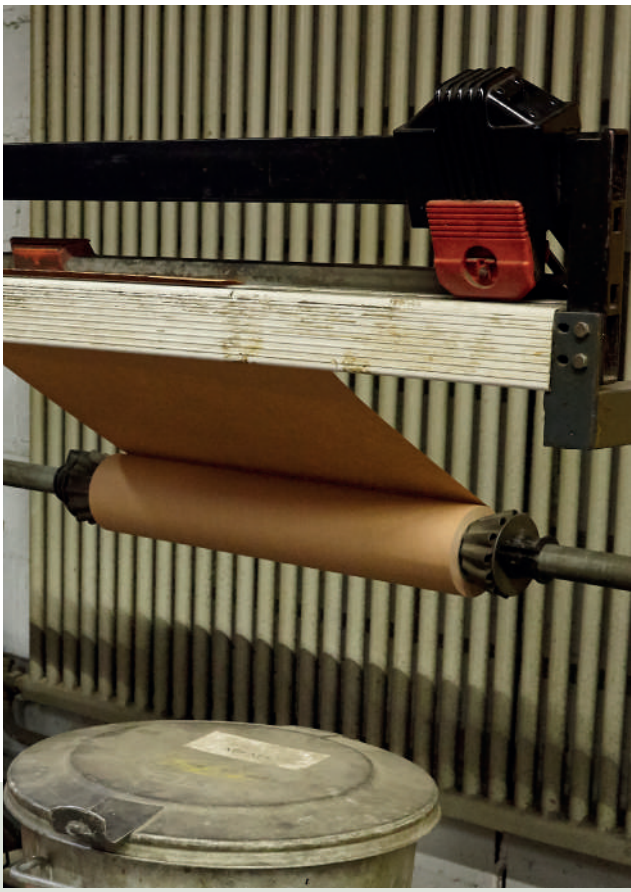

KATALOG. Č.	ŠÍŘKA V MM	M² / ROLI
MP.200	200	100
MP.400	400	200
MP.600	600	300

915.05.0 | AUTOMATICKÁ ŘEZAČKA

Délka přířezu pásky je programovatelná s přesností na milimetry. Lze naprogramovat až 6 rozdílných délek přířezu.

Zadané délky přířezů mohou být buď zvoleny pomocí tlačítek výběru, nebo v automatickém cyklu stanoveno pořadí, ve kterém mají být přířezy vyrobeny. Zbývá jen zadat počet kusů od každé požadované délky přířezu.

Zadání počtu jednotlivých přířezů různých délek se provádí na klávesnici.

SKLADEM | VZORKY NA VYŽÁDÁNÍ | 1 KUS

KATALOG. Č.	ŠÍŘKA PÁSU V MM	DÉLKA PÁSU V MM	PRŮŘEZ ROLE V MM	POČET ROLÍ
915.05.0	6 - 60	5 - 999	300	2

KATALOG. Č.	POPIS
915.05.1	SCHNEIDEVORRICHTUNG

RA | MASKOVACÍ KOLEČKA | ZELENÁ

Pozor!
Při dvojbarevném lakování (barva do barvy) je nutno vyzkoušet předem!

OBLAST POUŽITÍ
Práškové lakování, mokré lakování a kataforéza

OZNAČENÍ MATERIÁLU
Polyester (lepidlo: silikon)

SKLADEM

TEPELNÁ ODOLNOST DO **220°C**

ODOLNOST PČERVENÁI ROZTRŽENÍ

VZORKY NA VYŽÁDÁNÍ

1 ROLE

SPECIÁLNÍ VELIKOSTI NA VYŽÁDÁNÍ

TLOUŠŤKA **0,08 MM**

SÍLA PŘILNAVOSTI **8 N/25 MM**

KATALOG. Č.	KUSŮ / ROLI	Ø V MM
RA.0060	2.000	6,00
RA.0080	2.000	8,00
RA.0100	2.000	10,00
RA.0120	2.000	12,00
RA.0130	2.000	13,00
RA.0140	2.000	14,00
RA.0150	2.000	15,00
RA.0160	2.000	16,00
RA.0170	1.000	17,00
RA.0180	1.000	18,00
RA.0190	1.000	19,00
RA.0200	1.000	20,00
RA.0220	1.000	22,00
RA.0240	1.000	24,00
RA.0250	1.000	25,00

KATALOG. Č.	KUSŮ / ROLI	Ø V MM
RA.0260	1.000	26,00
RA.0280	1.000	28,00
RA.0300	1.000	30,00
RA.0320	1.000	32,00
RA.0350	1.000	35,00
RA.0380	1.000	38,00
RA.0400	500	40,00
RA.0450	500	45,00
RA.0460	500	46,00
RA.0500	500	50,00
RA.0550	500	55,00
RA.0600	500	60,00
RA.0650	500	65,00
RA.0800	500	80,00
RA.0900	500	90,00

* Na vyžádání jsou k dispozici jakékoli šířky!

RAA | MASKOVACÍ KOLEČKA S ÚCHYTEM | ZELENÁ

Pozor!
Při dvojbarevném lakování (barva do barvy) je nutno vyzkoušet předem!

OBLAST POUŽITÍ
Práškové lakování, mokré lakování a kataforéza

OZNAČENÍ MATERIÁLU
Polyester (lepidlo: silikon)

SKLADEM

TEPELNÁ ODOLNOST DO **220°C**

ODOLNOST PČERVENÁI ROZTRŽENÍ

VZORKY NA VYŽÁDÁNÍ

1 ROLE

SPECIÁLNÍ VELIKOSTI NA VYŽÁDÁNÍ

TLOUŠŤKA **0,08 MM**

SÍLA PŘILNAVOSTI **8 N/25 MM**

KATALOG. Č.	KUSŮ / ROLI	Ø V MM
RAA.0120	500	12,00
RAA.0151	500	15,10
RAA.0200	500	20,00
RAA.0222	500	22,20
RAA.0254	500	25,40
RAA.0302	500	30,20
RAA.0349	500	34,90
RAA.0540	100	54,00

RC | MASKOVACÍ KOLEČKA | ŽLUTÁ

Pozor!
Při dvojbarevném lakování (barva do barvy) je nutno vyzkoušet předem!

OBLAST POUŽITÍ
Mokré lakování

OZNAČENÍ MATERIÁLU
Lepicí páska-papír (lepidlo: kaučuk)

SKLADEM

TEPELNÁ ODOLNOST DO **180 °C**

VZORKY NA VYŽÁDÁNÍ

1 ROLE

SPECIÁLNÍ VELIKOSTI NA VYŽÁDÁNÍ

TLOUŠŤKA **0,16 MM**

SÍLA PŘILNAVOSTI **8 N/25 MM**

KATALOG. Č.	KUSŮ / ROLI	Ø V MM
RC.0100	5.000	10,00
RC.0200	2.000	20,00
RC.0250	2.000	25,00
RC.0300	2.000	30,00
RC.0400	2.000	40,00
RC.0500	500	50,00
RC.0600	500	60,00
RC.0700	500	70,00
RC.0800	500	80,00
RC.1000	250	100,00

* Na vyžádání jsou k dispozici jakékoli šířky!

MR | MAGNETICKÁ KOLEČKA

Magnetická kolečka k maskování ploch i k zaslepování konců trubek.

OBLAST POUŽITÍ
Práškové lakování a mokré lakování

OZNAČENÍ MATERIÁLU
Silikon a magnet

SKLADEM

TEPELNÁ ODOLNOST DO **315°C**

VZORKY NA VYŽÁDÁNÍ

1 BALENÍ

SPECIÁLNÍ VELIKOSTI NA VYŽÁDÁNÍ

55 +/- 5 TVRDOST PODLE SHOREA

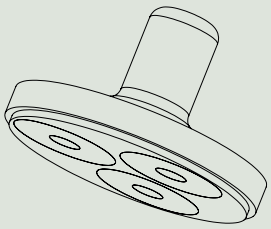

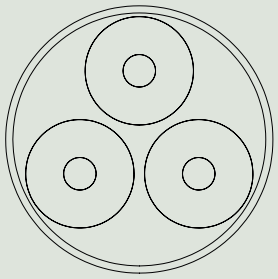

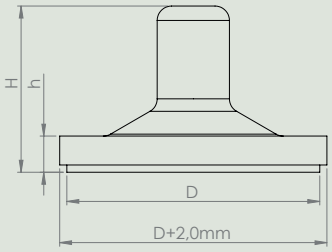

KATALOG. Č.	KUSŮ / BALENÍ	D V MM	H V MM	h V MM
MR.035	100	35,00	23,00	5,00
MR.040	100	40,00	23,00	5,00
MR.045	100	45,00	25,00	5,00
MR.055	100	55,00	27,50	5,50
MR.070	100	70,00	31,50	5,50
MR.100	100	100,00	32,50	5,50
MR.110	100	110,00	32,50	5,50

FFG | TVAROVANÉ ZÁTKY PRO ZÁVITOVÉ OTVORY

Tvarované zátky k maskování metrických závitovaných děr. Speciální tvar minimalizuje riziko sloupnutí laku na okraji kusu.

Pozor! Aby se nevytvořila žádná nebo jen velmi malá odloupnutá koncová hrana, je důležité, aby zátky byly zatlačeny do závitu pouze po první výduť.

OBLAST POUŽITÍ
Práškové lakování, mokré lakování, kataforéza i otryskávání

OZNAČENÍ MATERIÁLU
Silikon

SKLADEM

TEPELNÁ ODOLNOST DO **315°C**

VZORKY NA VYŽÁDÁNÍ

1 BALENÍ

SPECIÁLNÍ VELIKOSTI NA VYŽÁDÁNÍ

55 +/- 5 TVRDOST PODLE SHOREA

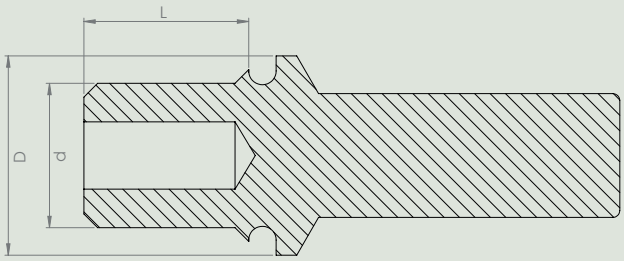

KATALOG. Č.	KUSŮ / BALENÍ	Ø d V MM	Ø D V MM	L V MM	ZÁVITY	BARVA
FFG.04	100	3,40	5,20	6,40	M4	BÍLÁ
FFG.05	100	4,30	6,70	6,40	M5	ZELENÁ
FFG.06	100	5,20	7,80	6,70	M6	MODRÁ
FFG.08	100	7,20	9,20	8,80	M8	ŽLUTÁ
FFG.10	100	8,80	12,20	10,00	M10	REZAVÁ
FFG.12	100	10,60	14,50	12,00	M12	ČERVENÁ
FFG.16	100	14,40	18,80	13,00	M16	ZELENÁ

FFS | TVAROVANÉ ZÁTKY (ŠROUBY SE ZÁPUSTNOU HLAVOU)

Tvarované zátky k maskování závitů podle DIN 74 - F8 (Tvar F). Speciální tvar minimalizuje riziko sloupnutí laku na okraji kusu.

OBLAST POUŽITÍ
Práškové lakování, mokré lakování, kataforéza i otryskávání

OZNAČENÍ MATERIÁLU
Silikon

SKLADEM

TEPELNÁ ODOLNOST DO **315°C**

VZORKY NA VYŽÁDÁNÍ

1 BALENÍ

SPECIÁLNÍ VELIKOSTI NA VYŽÁDÁNÍ

55 +/- 5 TVRDOST PODLE SHOREA

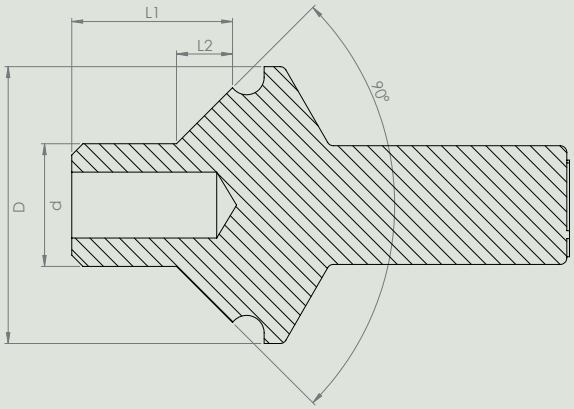

KATALOG. Č.	KUSŮ / BALENÍ	Ø d V MM	D V MM	L1 V MM	L2 V MM	ZÁVITY	BARVA
FFS.04	100	4,60	12,00	9,30	2,30	M4	BÍLÁ
FFS.05	100	5,60	14,50	9,90	2,90	M5	ZELENÁ
FFS.06	100	6,80	16,30	11,30	3,30	M6	MODRÁ
FFS.08	100	9,30	21,00	12,30	4,30	M8	ŽLUTÁ
FFS.10	100	11,30	25,90	15,00	5,50	M10	REZAVÁ
FFS.12	100	13,90	30,80	16,50	6,50	M12	ČERVENÁ
FFS.16	100	18,00	38,40	18,90	7,90	M16	ZELENÁ

FFZ | TVAROVANÉ ZÁTKY (ŠROUBY S VÁLCOVOU HLAVOU)

Tvarované zátky k maskování závitových děr podle DIN 947-1, řada 1.

Speciální tvar minimalizuje riziko sloupnutí laku na okraji kusu.

OBLAST POUŽITÍ
Práškové lakování, mokré lakování, kataforéza i otryskávání

OZNAČENÍ MATERIÁLU
Silikon

SKLADEM

TEPELNÁ ODOLNOST DO **315°C**

VZORKY NA VYŽÁDÁNÍ

1 BALENÍ

SPECIÁLNÍ VELIKOSTI NA VYŽÁDÁNÍ

55 +/- 5 TVRDOST PODLE SHOREA

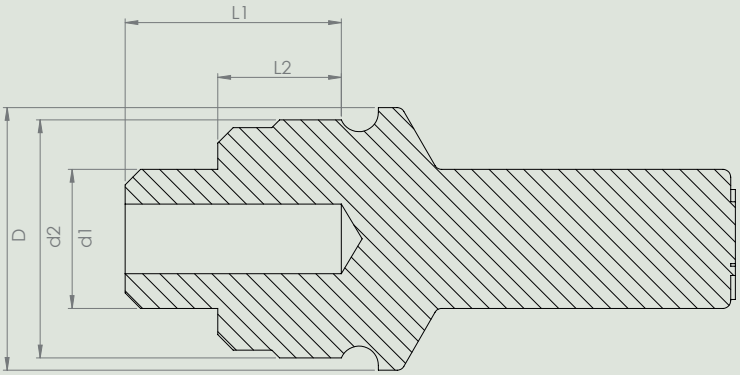

KATALOG. Č.	KUSŮ / BALENÍ	Ø d1 V MM	Ø d2 V MM	D V MM	L1 V MM	L2 V MM	BARVA
FFZ.04	100	4,50	8,20	10,00	9,80	3,80	BÍLÁ
FFZ.05	100	5,50	10,30	12,00	10,80	4,80	ZELENÁ
FFZ.06	100	6,60	11,30	13,40	11,80	5,80	MODRÁ
FFZ.08	100	9,00	15,40	17,00	14,00	8,00	ŽLUTÁ
FFZ.10	100	11,00	18,60	20,40	16,00	10,00	REZAVÁ
FFZ.12	100	13,50	20,60	22,80	18,00	12,00	ČERVENÁ
FFZ.16	100	17,50	26,80	29,40	22,00	16,00	ZELENÁ

KS | KUŽELOVÉ ZÁTKY

Kuželové zátky určené k maskování např. závitovaných děr, armatur, vrtaných otvorů atd.

OBLAST POUŽITÍ
Práškové lakování, mokré lakování, kataforéza i otryskávání

OZNAČENÍ MATERIÁLU
Silikon

SKLADEM

TEPELNÁ ODOLNOST DO **315°C**

VZORKY NA VYŽÁDÁNÍ

1 BALENÍ

SPECIÁLNÍ VELIKOSTI NA VYŽÁDÁNÍ

55 +/- 5 TVRDOST PODLE SHOREA

KATALOG. Č.	KUSŮ / BALENÍ	Ø d V MM	Ø D V MM	L V MM	ZÁVITY	BARVA
KS.0100.L	100	0,80	2,54	16,50		ŽLUTÁ
KS.0125.N	100	1,60	3,20	16,50	M3	ROSA
KS.0187L.W	100	1,60	4,75	19,00		HNĚDÁ
KS.0187.T	100	2,80	4,70	10,00		TRANSPARENT

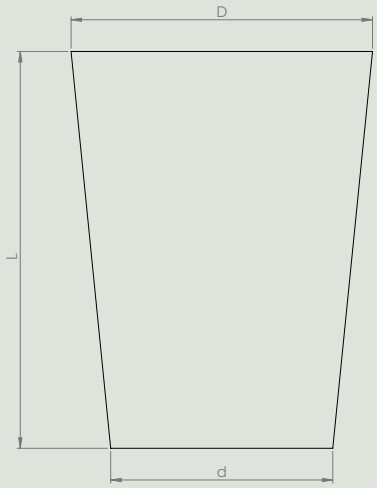

KATALOG. Č.	KUSŮ / BALENÍ	Ø d V MM	Ø D V MM	L V MM	ZÁVITY	BARVA
KS.0187.Y	100	1,60	4,75	16,50	M4	BÍLÁ
KS.0197	100	1,20	5,00	27,90		ZELENÁ
KS.0200.U	100	1,60	5,08	19,00		MODRÁ
KS.0216.R	100	1,20	5,50	38,10		RŮŽOVÝ
KS.0250.G	100	3,20	6,30	19,00	M5	ZELENÁ
KS.0250L.G	100	3,20	6,30	25,40		ČERVENÁ
KS.0343.L	100	4,80	8,70	25,40	M6 + M8	ČERVENÁ
KS.0343.U	100	4,80	8,70	16,50		MODRÁ
KS.0354	100	4,50	9,00	25,00		SLONOVÁ KOST
KS.0375L	100	3,20	9,50	31,80		ŽLUTÁ
KS.0375.L	100	6,30	9,50	19,00		ŽLUTÁ
KS.0393	100	6,00	10,00	20,00		MODRÁ
KS.0394	100	5,00	10,00	48,00		BÍLÁ
KS.0437.P	100	6,35	11,10	25,40	M10	ČERVENÁ
KS.0438	100	8,73	11,12	17,47		ČERNÁ
KS.0472	100	9,00	12,00	18,00	M12	ČERVENÁ
KS.0500.G	100	7,92	14,11	28,75		HNĚDÁ
KS.0500LG	100	7,92	12,70	25,40		HNĚDÁ
KS.0563	100	9,52	14,30	25,40	M14	MODRÁ
KS.0590	100	10,00	15,00	25,00		LILA
KS.0625	100	11,11	15,87	20,63	M16	ZELENÁ
KS.0656	100	12,70	16,66	25,40		TRANSPARENT
KS.0669	100	13,00	17,00	25,00	M18	ČERVENÁ
KS.0687	100	11,10	17,40	25,40		TRANSPARENT
KS.0748	100	14,00	19,00	25,00	M20	ČERNÁ
KS.0787	100	16,00	20,00	25,00		ČERVENÁ
KS.0938	100	18,00	24,00	25,00	M24	ŽLUTÁ
KS.0945.B	100	19,00	24,00	18,64		ČERNÁ
KS.1024	100	20,00	26,00	25,00		TRANSPARENT
KS.1063	100	23,00	27,00	25,00	M30	TRANSPARENT
KS.1102	100	24,00	28,00	25,00		TRANSPARENT
KS.1220	100	25,00	31,00	30,00		TRANSPARENT
KS.1260	100	26,00	32,00	25,00		TRANSPARENT
KS.1338	100	27,00	34,00	25,00	M36	TRANSPARENT
KS.1456	50	30,00	37,00	25,00		TRANSPARENT
KS.1614	50	33,00	41,00	25,00	M42	TRANSPARENT
KS.1968	50	42,00	50,00	25,00		TRANSPARENT
KS.2086	50	45,00	53,00	25,00		TRANSPARENT
KS.2953	20	62,00	75,00	35,00		TRANSPARENT

KSH | ZÁTKY KUŽELOVÉ (DUTÉ)

Kuželové zátky duté určené k maskování např. závitovaných děr, armatur, vrtaných otvorů atd.

OBLAST POUŽITÍ
Práškové lakování, mokré lakování, kataforéza i otryskávání

OZNAČENÍ MATERIÁLU
Silikon

SKLADEM

TEPELNÁ ODOLNOST DO **315°C**

VZORKY NA VYŽÁDÁNÍ

1 BALENÍ

SPECIÁLNÍ VELIKOSTI NA VYŽÁDÁNÍ

55 +/- 5 TVRDOST PODLE SHOREA

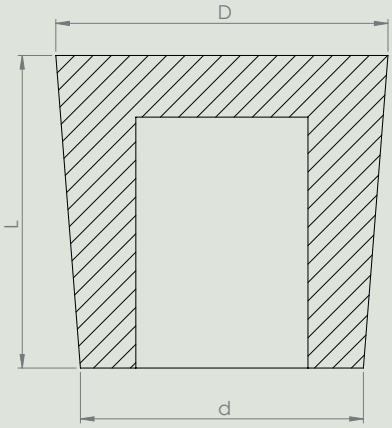

KATALOG. Č.	KUSŮ / BALENÍ	Ø d V MM	Ø D V MM	L V MM	ZÁVITY	BARVA
KSH.4015	100	3,80	14,80	49,10		REZAVÁ
KSH.1260	50	26,00	32,00	25,40		ŽLUTÁ
KSH.1338	50	27,00	34,00	25,40	M36	HNĚDÁ
KSH.1535	50	31,00	39,00	25,40		TRANSPARENT
KSH.1614	25	33,00	41,00	25,40	M42	ČERVENÁ
KSH.1693	25	36,00	43,00	25,40		ŠEDÁ
KSH.1968	25	42,00	50,00	25,40	M48	HNĚDÁ
KSH.2086	25	45,00	53,00	25,40	M56	ZELENÁ
KSH.2480	20	50,00	63,00	25,40	M64	HNĚDÁ

ST | ZÁTKY ŠROUBOVACÍ

Šroubové zátky určené k maskování např. závitovaných děr, armatur, vrtaných otvorů atd. Díky zavitovému tvaru tyto zátky v lakovaném kusu pevně sedí a dobře zatěsňují závitovou díru na kusu.

OBLAST POUŽITÍ
Práškové lakování, mokré lakování, kataforéza i otryskávání

OZNAČENÍ MATERIÁLU
Silikon

SKLADEM

TEPELNÁ ODOLNOST DO **315°C**

VZORKY NA VYŽÁDÁNÍ

1 BALENÍ

SPECIÁLNÍ VELIKOSTI NA VYŽÁDÁNÍ

55 +/- 5 TVRDOST PODLE SHOREA

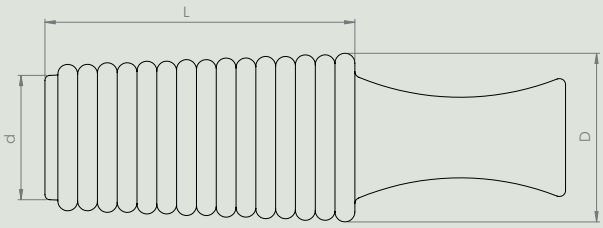

KATALOG. Č.	KUSŮ / BALENÍ	Ø d V MM	Ø D V MM	L V MM	ZÁVITY	BARVA
ST.00402.S	100	2,00	4,00	19,00	M4	RŮŽOVÁ
ST.00604.S	100	4,00	6,00	25,40	M5 + M6	TRANSPARENT
ST.00806.S	100	6,00	8,00	25,40	M8	ŠEDÁ
ST.01008.S	100	8,00	10,00	25,40	M10	REZAVÁ
ST.01210.S	100	10,00	12,00	25,40	M12	MODRÁ
ST.01412.S	100	12,00	14,00	25,40	M16	TRANSPARENT
ST.01614.S	100	14,00	16,00	25,40		ŠEDÁ
ST.01816.S	100	16,00	18,00	25,40	M20	REZAVÁ
ST.02018.S	100	18,00	20,00	25,40		MODRÁ
ST.02219.S	100	19,00	22,20	25,40	M24	ŽLUTÁ

TBS | ZÁTKY SE ZÁPADKOU

Šroubové zátky určené k maskování např. závitovaných děr, armatur, vrtaných otvorů atd. Díky kónickému tvaru lze tyto zátky použít pro různé průměry otvorů. Díky svému tvaru tyto zátky v lakovaném kusu pevně sedí a dobře zatěsňují závitovanou díru na kusu.

OBLAST POUŽITÍ
Práškové lakování, mokré lakování, kataforéza i otryskávání

OZNAČENÍ MATERIÁLU
Silikon

SKLADEM

TEPELNÁ ODOLNOST DO **315°C**

VZORKY NA VYŽÁDÁNÍ

1 BALENÍ

SPECIÁLNÍ VELIKOSTI NA VYŽÁDÁNÍ

55 +/- 5 TVRDOST PODLE SHOREA

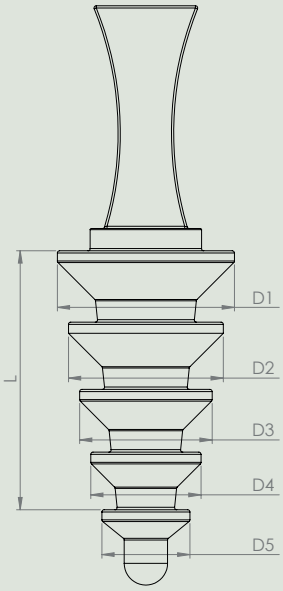

KATALOG. Č.	KUSŮ / BALENÍ	D1 V MM	D2 V MM	D3 V MM	D4 V MM	D5 V MM	L V MM	BARVA
TBS.01018	100	18,00	16,00	14,00	12,00	10,00	22,70	ZELENÁ
TBS.04012	100	12,00	10,00	8,00	6,00	4,00	13,70	MODRÁ
TBS.08016	100	16,00	14,00	12,00	10,00	8,00	23,00	ČERVENÁ

902 | ZÁTKY KOMBINOVANÉ

Kombinované zátky určené k maskování např. závitovaných děr, armatur, vrtaných otvorů atd. Tyto zátky jsou vždy určené k osazení na dva různé metrické závity.

OBLAST POUŽITÍ
Práškové lakování, mokré lakování, kataforéza i otryskávání

OZNAČENÍ MATERIÁLU
Silikon

SKLADEM

TEPELNÁ ODOLNOST DO **315°C**

VZORKY NA VYŽÁDÁNÍ

1 BALENÍ

SPECIÁLNÍ VELIKOSTI NA VYŽÁDÁNÍ

55 +/- 5 TVRDOST PODLE SHOREA

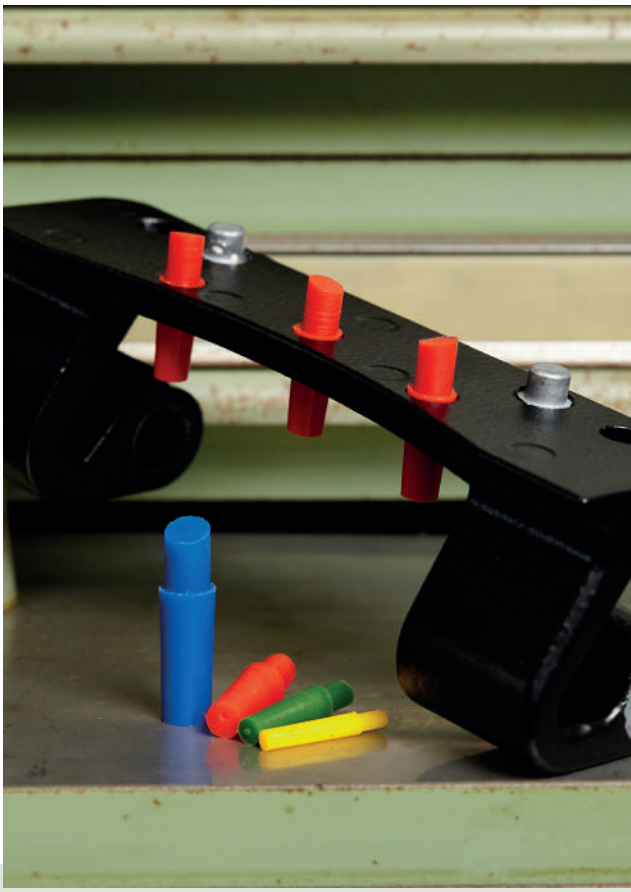

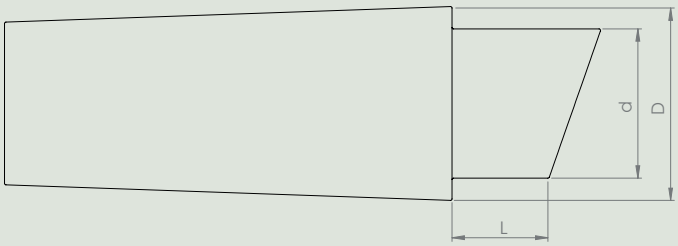

KATALOG. Č.	KUSŮ / BALENÍ	Ø d V MM	Ø D V MM	L V MM	ZÁVITY	BARVA
902.20.0	100	3,40	4,00	6,70	M4/M5	ŽLUTÁ
902.30.0	100	4,30	5,20	7,50	M5/M6	ČERNÁ
902.40.0	100	5,10	6,20	7,50	M6/M8	ZELENÁ
902.50.0	100	6,90	8,00	10,00	M8/M10	ČERVENÁ
902.60.0	100	8,50	10,40	13,00	M10/M12	MODRÁ
902.70.0	100	10,50	12,30	14,50	M12/M14	ŠEDÁ

KSS | ZÁTKY KUŽELOVÉ SE STÍNĚNÍM

Kónické diskové záslepky určené k maskování např. závitovaných děr, armatur, vrtaných otvorů atd. Díky přídavnému límci lze ponechat nenalakovanou určitou plochu vycentrovanou na zamaskovaný otvor.

Tyto zátky jsou vždy určené k osazení na dva různé metrické závity.

OBLAST POUŽITÍ
Práškové lakování, mokré lakování, kataforéza i otryskávání

OZNAČENÍ MATERIÁLU
Silikon

SKLADEM

TEPELNÁ ODOLNOST DO **315°C**

VZORKY NA VYŽÁDÁNÍ

1 BALENÍ

SPECIÁLNÍ VELIKOSTI NA VYŽÁDÁNÍ

55 +/- 5 TVRDOST PODLE SHOREA

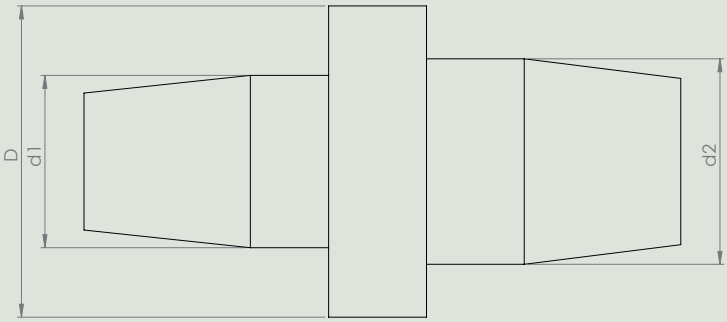

KATALOG. Č.	KUSŮ / BALENÍ	Ø d1 V MM	Ø d2 V MM	D V MM	ZÁVITY	BARVA
KSS.0045	100	3,60	4,60	7,90	M4/M5	TRANSPARENT
KSS.0068	100	5,30	7,00	9,50	M6/M8	TRANSPARENT
KSS.1012	100	8,80	10,50	15,90	M10/M12	TRANSPARENT
KSS.1113	100	10,90	12,70	24,00	M12/M14	TRANSPARENT
KSS.1620	100	14,00	17,50	20,00	M16/M20	TRANSPARENT

MAE | MYŠÍ OCÁSKY

Myší ocásky k maskování velmi malých závitovaných děr a otvorů.

OBLAST POUŽITÍ
Práškové lakování, mokré lakování a kataforéza

OZNAČENÍ MATERIÁLU
Silikon

SKLADEM

TEPELNÁ ODOLNOST DO **315°C**

VZORKY NA VYŽÁDÁNÍ

1 BALENÍ

SPECIÁLNÍ VELIKOSTI NA VYŽÁDÁNÍ

55 +/- 5 TVRDOST PODLE SHOREA

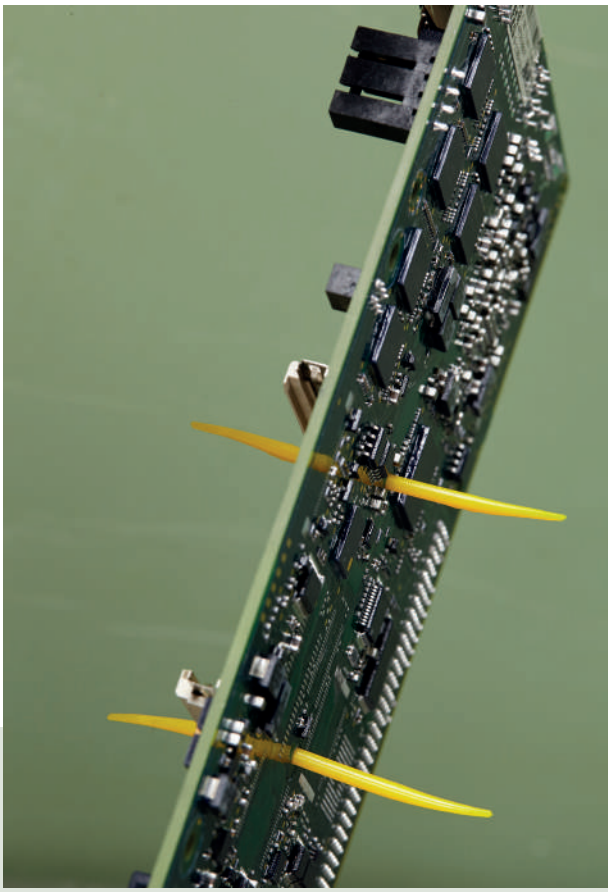

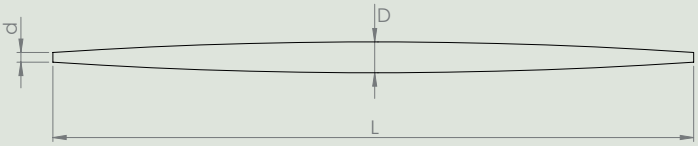

KATALOG. Č.	KUSŮ / BALENÍ	Ø d V MM	Ø D V MM	L V MM	BARVA
MAE.079	100	0,60	2,00	33,80	HNĚDÁ
MAE.080	100	0,60	2,00	52,80	ŽLUTÁ
MAE.100	100	0,80	2,50	52,80	ZELENÁ
MAE.125	100	0,60	3,20	50,80	MODRÁ

KK | ZÁTKY KUŽELOVÉ

Kužely určené k maskování např. závitovaných děr, armatur, vrtaných otvorů atd. Tyto kužely lze také použít k maskování svorníků se závitem, os, hřídelí apod.

OBLAST POUŽITÍ
Práškové lakování, mokré lakování, kataforéza i otryskávání

OZNAČENÍ MATERIÁLU
Silikon

SKLADEM

TEPELNÁ ODOLNOST DO **315°C**

VZORKY NA VYŽÁDÁNÍ

1 BALENÍ

SPECIÁLNÍ VELIKOSTI NA VYŽÁDÁNÍ

55 +/- 5 TVRDOST PODLE SHOREA

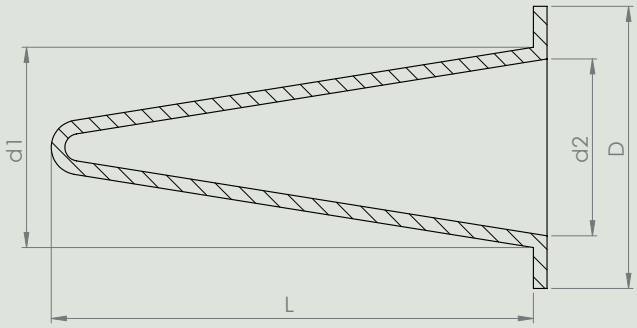

KATALOG. Č.	KUSŮ / BALENÍ	Ø d1 V MM	Ø d2 V MM	D V MM	L V MM	BARVA
KK.0500X0250	100	6,35	3,30	12,70	23,00	TRANSPARENT
KK.0500X0316	100	8,00	5,50	12,70	25,40	ČERVENÁ
KK.0625X0394	100	8,50	4,50	15,90	25,40	ČERNÁ
KK.0635X0400	100	10,15	5,85	16,50	27,95	ŽLUTÁ
KK.0650X0394	100	10,00	5,00	16,50	28,00	HNĚDÁ
KK.0750X0551	100	14,00	8,00	19,00	36,00	ČERNÁ
KK.0980X0689	100	12,50	11,50	24,90	38,10	LILA
KK.1000X0819	100	20,80	14,80	25,40	49,00	ČERVENÁ
KK.1100X0767	100	19,50	13,50	27,90	51,00	REZAVÁ
KK.1220X0866	100	22,00	16,00	31,00	53,00	TRANSPARENT

ZZ | ZÁTKA VÁLCOVÁ VYTAHOVACÍ

Válcové průvlačné zátky určené k maskování např. závitovaných děr, armatur, vrtaných otvorů atd.

OBLAST POUŽITÍ
Práškové lakování, mokré lakování, kataforéza i otryskávání

OZNAČENÍ MATERIÁLU
Silikon

SKLADEM

TEPELNÁ ODOLNOST DO **315°C**

VZORKY NA VYŽÁDÁNÍ

1 BALENÍ

SPECIÁLNÍ VELIKOSTI NA VYŽÁDÁNÍ

55 +/- 5 TVRDOST PODLE SHOREA

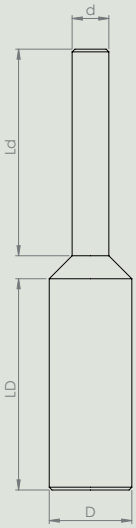

KATALOG. Č.	KUSŮ / BALENÍ	Ø d V MM	Ø D V MM	Ld / LD V MM	ZÁVITY	BARVA
ZZ.0109	100	1,57	2,77	15,87	M3	ČERVENÁ
ZZ.0140	100	2,08	3,56	15,87	M4	ZELENÁ
ZZ.0187	100	2,80	4,75	15,87	M5	ČERVENÁ
ZZ.0197	100	2,80	5,00	25,40		REZAVÁ
ZZ.0218	100	2,80	5,54	25,40	M6	TRANSPARENT
ZZ.0225	100	3,18	5,72	25,40		RŮŽOVÁ
ZZ.0236	100	4,50	6,00	10,20		ORANŽOVÁ
ZZ.0257	100	3,30	6,53	25,40		ZELENÁ
ZZ.0275	100	3,30	6,99	24,13	M8	TRANSPARENT
ZZ.0281	100	3,30	7,14	25,40		ČERVENÁ
ZZ.0335	100	3,99	8,51	25,40		BÍLÁ
ZZ.0350	100	4,00	8,89	22,86	M10	TRANSPARENT
ZZ.0400	100	4,00	10,16	25,40		TRANSPARENT
ZZ.0414	100	4,00	10,52	25,40	M12	TRANSPARENT
ZZ.0440	100	4,00	11,18	25,40		ŽLUTÁ
ZZ.0530	100	6,35	13,46	25,40		RŮŽOVÁ
ZZ.0612	100	6,35	15,54	25,40	M18	ŽLUTÁ
ZZ.0809	50	7,92	20,50	25,40		RŮŽOVÁ

ZZB | CYLINDRICKÉ PRŮVLAČNÉ ZÁTKY S LÍMCEM

Cylindrické průvlačné záslepky určené k maskování např. závitovaných děr, armatur, vrtaných otvorů atd. Díky přídavnému límci lze ponechat nenalakovanou určitou plochu vycentrovanou na zamaskovaný otvor.

OBLAST POUŽITÍ
Práškové lakování, mokré lakování, kataforéza i otryskávání

OZNAČENÍ MATERIÁLU
Silikon

SKLADEM

TEPELNÁ ODOLNOST DO **315°C**

VZORKY NA VYŽÁDÁNÍ

1 BALENÍ

SPECIÁLNÍ VELIKOSTI NA VYŽÁDÁNÍ

55 +/- 5 TVRDOST PODLE SHOREA

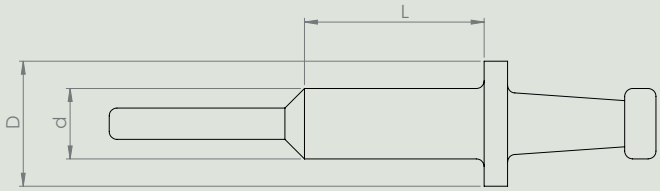

KATALOG. Č.	KUSŮ / BALENÍ	Ø d V MM	Ø D V MM	L V MM	ZÁVITY	BARVA
ZZB.06	100	4,90	9,50	20,00	M6	ŽLUTÁ
ZZB.08	100	6,80	15,00	20,00	M8	MODRÁ
ZZB.10	100	8,60	16,50	33,00	M10	ČERNÁ
ZZB.12	100	10,00	18,00	28,00	M12	BÍLÁ

MET | METRICKÉ ZÁTKY

Metrické zátky určené k maskování např. závitovaných děr, armatur, vrtaných otvorů atd. Díky dodatečnému zkosení chrání tyto zátky také okraj závitu.

OBLAST POUŽITÍ
Práškové lakování, mokré lakování, kataforéza i otryskávání

OZNAČENÍ MATERIÁLU
Silikon

SKLADEM

TEPELNÁ ODOLNOST DO **315°C**

VZORKY NA VYŽÁDÁNÍ

1 BALENÍ

SPECIÁLNÍ VELIKOSTI NA VYŽÁDÁNÍ

55 +/- 5 TVRDOST PODLE SHOREA

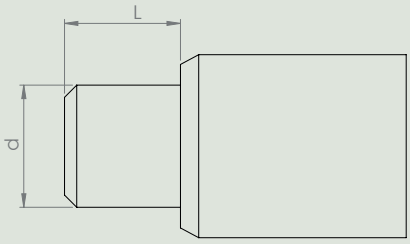

KATALOG. Č.	KUSŮ / BALENÍ	Ø d V MM	L V MM	ZÁVITY	BARVA
MET.05.10	100	4,00	10,00	M5	TRANSPARENT
MET.06.10	100	6,00	10,00	M6	TRANSPARENT
MET.08.20	100	8,00	20,00	M8	TRANSPARENT
MET.10.20	100	10,00	20,00	M10	TRANSPARENT
MET.12.20	100	12,00	20,00	M12	TRANSPARENT
MET.16.10	100	16,00	10,00	M16	TRANSPARENT
MET.20.18	100	20,00	18,00	M20	TRANSPARENT

MGS | ZÁTKY S METRICKÝM ZÁVITEM

Metrické závitové zátky k maskování otvorů s metrickým závitem.

OBLAST POUŽITÍ
Práškové lakování, mokré lakování, kataforéza i otryskávání

OZNAČENÍ MATERIÁLU
Silikon

SKLADEM

TEPELNÁ ODOLNOST DO **315°C**

VZORKY NA VYŽÁDÁNÍ

1 BALENÍ

SPECIÁLNÍ VELIKOSTI NA VYŽÁDÁNÍ

55 +/- 5 TVRDOST PODLE SHOREA

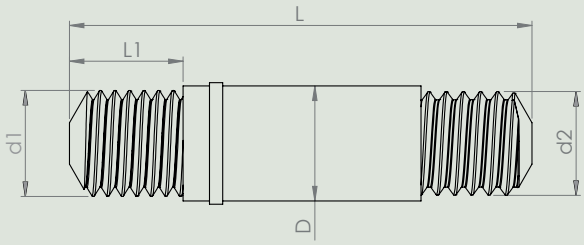

KATALOG. Č.	KUSŮ / BALENÍ	Ø D V MM	d1 PRO	d2 PRO	L V MM	L1 V MM	BARVA
MGS.M06	500	6,40	M6x1,00	M6x0,75	34,90	6,40	MODRÁ
MGS.M08	500	8,40	M8x1,25	M8x1,00	34,90	8,40	ŽLUTÁ
MGS.M10	250	10,40	M10x1,25	M10x1,25	34,90	10,40	REZAVÁ
MGS.M12	250	12,40	M12x1,25	M12x1,25	34,90	12,40	ČERVENÁ

MSH | ZÁTKY S METRICKÝM ZÁVITEM DUTÉ

Metrické zátky určené k maskování např. závitových děr, armatur, vrtaných otvorů atd. Díky dodatečnému zkosení chrání tyto zátky také okraj závitu.

OBLAST POUŽITÍ
Práškové lakování, mokré lakování, kataforéza i otryskávání

OZNAČENÍ MATERIÁLU
Silikon

SKLADEM

TEPELNÁ ODOLNOST DO **315°C**

VZORKY NA VYŽÁDÁNÍ

1 BALENÍ

SPECIÁLNÍ VELIKOSTI NA VYŽÁDÁNÍ

55 +/- 5 TVRDOST PODLE SHOREA

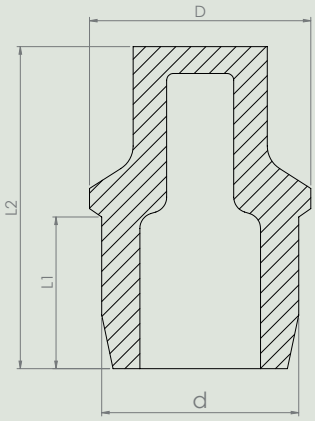

KATALOG. Č.	KUSŮ / BALENÍ	Ø D V MM	Ø d V MM	L1 V MM	L2 V MM	ZÁVITY	BARVA
MSH.06	100	6,30	5,30	5,50	14,00	M6	TRANSPARENT
MSH.08	100	8,40	7,20	5,00	12,20	M8	MODRÁ
MSH.10	100	10,40	9,10	7,00	15,00	M10	RŮŽOVÁ
MSH.12	100	12,50	10,80	8,80	20,10	M12	REZAVÁ
MSH.16	100	16,60	14,80	11,00	23,00	M16	ZELENÁ
MSH.20	100	20,60	18,40	13,00	28,50	M20	ŽLUTÁ

DZS | ZÁTKY VYTAHOVACÍ DO MATEK SE ZÁVITEM

Průvlačné zátky pro závitové matice. Pomocí těsnění jsou chráněna zkosením na obou koncích závitu.

OBLAST POUŽITÍ
Práškové lakování, mokré lakování, kataforéza i otryskávání

OZNAČENÍ MATERIÁLU
Silikon

SKLADEM

TEPELNÁ ODOLNOST DO **315°C**

VZORKY NA VYŽÁDÁNÍ

1 BALENÍ

SPECIÁLNÍ VELIKOSTI NA VYŽÁDÁNÍ

55 +/- 5 TVRDOST PODLE SHOREA

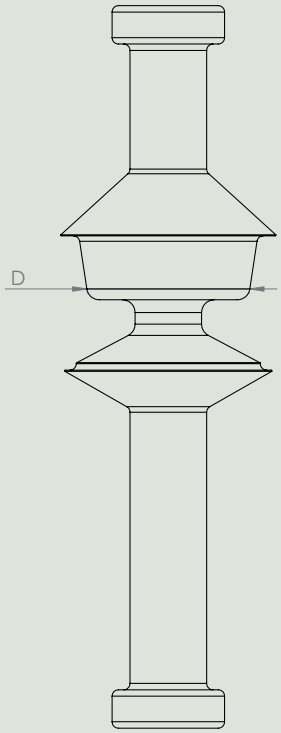

KATALOG. Č.	KUSŮ / BALENÍ	ZÁVITY	BARVA
DZS.M5	100	M5	ZELENÁ
DZS.M6	100	M6	MODRÁ
DZS.M8	100	M8	ŽLUTÁ
DZS.M10	100	M10	REZAVÁ
DZS.M12	100	M12	ČERVENÁ
DZS.M16	100	M16	ORANŽOVÁ

SBM | ZÁTKY PRO NÝTOVACÍ MATICE

Metrické zátky s úchytem určené k maskování nýtů.

OBLAST POUŽITÍ
Práškové lakování, mokré lakování, kataforéza i otryskávání

OZNAČENÍ MATERIÁLU
Silikon

SKLADEM

TEPELNÁ ODOLNOST DO **315°C**

VZORKY NA VYŽÁDÁNÍ

1 BALENÍ

SPECIÁLNÍ VELIKOSTI NA VYŽÁDÁNÍ

55 +/- 5 TVRDOST PODLE SHOREA

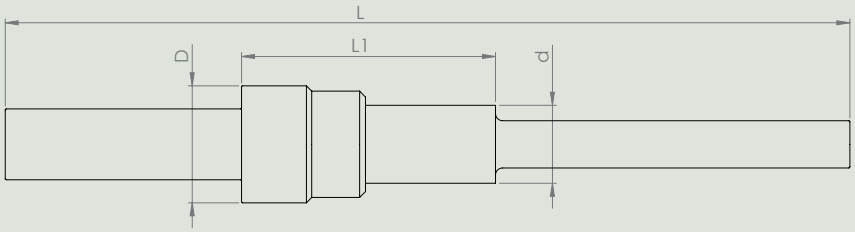

KATALOG. Č.	KUSŮ / BALENÍ	D V MM	d V MM	L V MM	L1 V MM	ZÁVITY	BARVA
SBM.04	100	5,20	3,40	12,00	57,00	M4	BÍLÁ
SBM.05	100	5,90	4,40	15,00	60,00	M5	ZELENÁ
SBM.06	100	7,50	5,20	20,00	70,00	M6	MODRÁ
SBM.08	100	9,90	7,00	21,50	71,50	M8	ŽLUTÁ
SBM.10	100	11,80	8,90	26,00	72,00	M10	ČERVENÁ
SBM.12	100	14,30	10,50	29,50	84,50	M12	ŠEDÁ

GB | SVORNÍKY SE ZÁVITEM SE SILIKONOVÝM TĚSNĚNÍM A ZÁVĚSNÝM OKEM

Svorníky se závitem se silikonovým těsněním a závěsným okem k současnému maskování a navěšování kusů s metrickým závitem.

OBLAST POUŽITÍ
Práškové lakování, mokré lakování a kataforéza

OZNAČENÍ MATERIÁLU
Silikon a ocel

SKLADEM

TEPELNÁ ODOLNOST DO **315°C**

VZORKY NA VYŽÁDÁNÍ

1 BALENÍ

SPECIÁLNÍ VELIKOSTI NA VYŽÁDÁNÍ

55 +/- 5 TVRDOST PODLE SHOREA

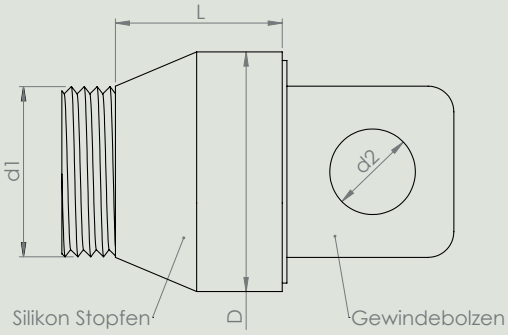

KATALOG. Č.	KUSŮ / BALENÍ	d1 V MM	d2 V MM	D V MM	L V MM	ZÁVITY	BARVA
GB.03	500	3,00	3,00	10,00	11,00	M3	RŮŽOVÁ
GB.04	500	4,00	3,00	11,00	12,00	M4	TRANSPARENT
GB.05	500	5,00	3,00	11,00	12,00	M5	ORANŽOVÁ
GB.06	200	6,00	5,00	14,00	12,50	M6	ŽLUTÁ
GB.08	200	8,00	6,00	18,00	13,00	M8	BÍLÁ
GB.10	100	10,00	10,00	20,00	15,50	M10	MODRÁ
GB.12	100	12,00	10,00	22,00	15,00	M12	ZELENÁ
GB.14	100	14,00	10,00	23,00	15,00	M14	LILA
GB.16	50	16,00	10,00	24,00	16,00	M16	ČERVENÁ
GB.20	20	20,00	10,00	28,00	19,50	M20	HNĚDÁ

KAB | MASKOVACÍ KRYTKY S LÍMCEM

Krytky s límcem určené k maskování závitových šroubů, os, hřídelí apod. Díky přídavnému límci lze ponechat nenalakovanou určitou plochu vycentrovanou na zamaskovaný závit. Zkosení límce minimalizuje riziko případného odloupnutí laku.

OBLAST POUŽITÍ
Práškové lakování, mokré lakování, kataforéza i otryskávání

OZNAČENÍ MATERIÁLU
Silikon

SKLADEM

TEPELNÁ ODOLNOST DO **315°C**

VZORKY NA VYŽÁDÁNÍ

1 BALENÍ

SPECIÁLNÍ VELIKOSTI NA VYŽÁDÁNÍ

55 +/- 5 TVRDOST PODLE SHOREA

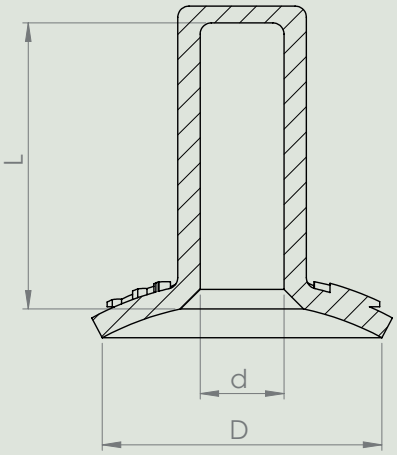

KATALOG. Č.	KUSŮ / BALENÍ	Ø d V MM	D V MM	L V MM	ZÁVITY	BARVA
KAB.06	100	5,60	19,00	30,00	M6	MODRÁ
KAB.08	100	7,50	25,00	25,00	M8	ŽLUTÁ
KAB.10	100	9,40	28,00	30,00	M10	REZAVÁ

KA | MASKOVACÍ A IZOLAČNÍ KRYTKY

Maskovací a izolační krytky (jednostranně uzavřené) určená pro maskování svorníků se závitem, os, hřídelí apod.

OBLAST POUŽITÍ
Práškové lakování, mokré lakování, kataforéza i otryskávání

OZNAČENÍ MATERIÁLU
Silikon

SKLADEM

TEPELNÁ ODOLNOST DO **315°C**

VZORKY NA VYŽÁDÁNÍ

1 BALENÍ

SPECIÁLNÍ VELIKOSTI NA VYŽÁDÁNÍ

55 +/- 5 TVRDOST PODLE SHOREA

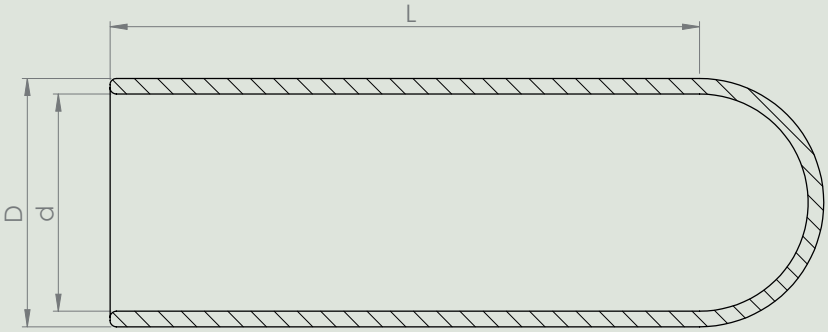

KATALOG. Č.	KUSŮ / BALENÍ	Ø d V MM	Ø D V MM	L V MM	ZÁVITY	BARVA
KA.0100X050	100	2,54	5,08	12,70		TRANSPARENT
KA.0100X100.G	100	2,54	5,08	25,40	M3	ZELENÁ
KA.0109X050.L	100	2,77	5,81	12,70		ŽLUTÁ
KA.0109X075.Y	100	2,77	5,46	19,05		BÍLÁ
KA.0125X100.B	100	3,17	6,35	25,40		ČERNÁ
KA.0140X050	100	3,55	6,73	12,70		TRANSPARENT
KA.0140X100.W	100	3,55	6,73	25,40		BÍLÁ
KA.0148X100.R	100	3,76	6,32	25,40	M4	REZAVÁ
KA.0156X100.L	100	3,96	7,11	25,40		ŽLUTÁ
KA.0172X050.Y	100	4,37	7,41	12,70		ŠEDÁ
KA.0180X100.B	100	4,57	7,11	25,40	M5	ČERNÁ
KA.0187X050.W	100	4,75	8,00	12,70		BÍLÁ
KA.0187X100	100	4,75	8,00	25,40		TRANSPARENT
KA.0197X050	100	5,00	8,13	12,70		TRANSPARENT
KA.0218X100.S	100	5,54	8,58	25,40		ČERNÁ
KA.0223X150.N	100	5,57	8,76	38,10	M6	RŮŽOVÁ
KA.0234X100.G	100	5,94	9,14	25,40		ZELENÁ
KA.0234X150.L	100	5,94	8,98	38,10		ŽLUTÁ
KA.0281X100.U	100	7,13	10,16	25,40		MODRÁ
KA.0295X100.S	100	7,49	10,67	25,40	M8	ČERNÁ
KA.0295X150.S	100	7,49	10,67	38,10	M8	ČERNÁ
KA.0312X100.L	100	7,92	11,40	25,40		ŽLUTÁ
KA.0312X150.N	100	7,92	10,96	38,10		RŮŽOVÁ
KA.0340X100	100	8,64	11,68	25,40		LILA
KA.0355X150.R	100	9,01	12,32	38,10		REZAVÁ
KA.0375X100.L	100	9,53	12,83	25,40	M10	ŽLUTÁ
KA.0375X150.Y	100	9,53	12,57	38,10	M10	ŠEDÁ
KA.0437X100.B	100	11,10	14,35	25,40		ČERNÁ
KA.0456X150	100	11,56	14,76	38,10	M12	ČERNÁ
KA.0480X150.N	100	12,19	15,36	38,10		RŮŽOVÁ
KA.0500X150.G	100	12,70	15,87	38,10		ZELENÁ
KA.0535X150.U	100	13,59	15,24	38,10	M14	MODRÁ
KA.0562X150	100	14,27	16,00	38,10	M15	TRANSPARENT
KA.0600X150	100	15,24	18,42	38,10	M16	TRANSPARENT
KA.0625X150	100	15,88	18,92	38,10		TRANSPARENT
KA.0687X100.L	100	17,45	20,49	25,40		ŽLUTÁ
KA.0687X150	100	17,45	20,62	38,10	M18	TRANSPARENT
KA.0750X150	100	19,05	22,22	38,10	M20	TRANSPARENT

KA | MASKOVACÍ A IZOLAČNÍ KRYTKY

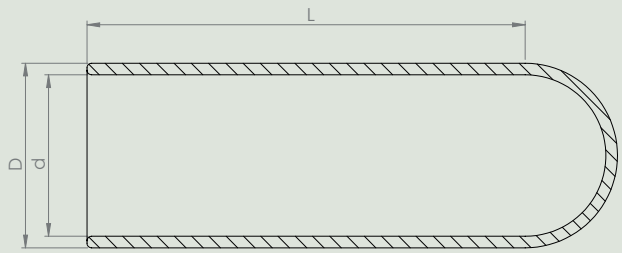

KATALOG. Č.	KUSŮ / BALENÍ	Ø d V MM	Ø D V MM	L V MM	ZÁVITY	BARVA
KA.0750X350	100	19,05	22,09	88,90		TRANSPARENT
KA.0812X150	100	20,62	23,80	38,10		TRANSPARENT
KA.0875X150	100	22,23	25,27	38,10	M24	TRANSPARENT
KA.0970X150	100	24,64	27,81	38,10	M25	TRANSPARENT
KA.0970X400	100	24,64	27,68	101,60	M25	TRANSPARENT
KA.1000X150	100	25,40	28,57	38,10		TRANSPARENT
KA.1062X200	100	26,97	30,01	50,80		TRANSPARENT
KA.1125X150	100	28,57	31,75	38,10		TRANSPARENT
KA.1187X150	100	30,15	33,19	38,10		TRANSPARENT
KA.1250X150	100	31,75	34,92	38,10		TRANSPARENT
KA.1350X175	100	34,29	37,46	44,45		TRANSPARENT
KA.1500X100	100	38,10	41,14	25,40		TRANSPARENT
KA.1500X175	100	38,10	41,14	44,45		TRANSPARENT
KA.1625X200	100	42,28	45,32	50,80		TRANSPARENT
KA.1750X200	100	44,45	47,49	50,80		TRANSPARENT
KA.1875X200	100	47,63	50,67	50,80		TRANSPARENT
KA.2000X200	100	50,8	53,84	50,80		TRANSPARENT

RK | OBDÉLNÍKOVÉ KRYTKY

Obdélníkové krytky určené k maskování konektorů STL/D-SUB.

OBLAST POUŽITÍ
Práškové lakování, mokré lakování, kataforéza i otryskávání

OZNAČENÍ MATERIÁLU
Silikon

SKLADEM

TEPELNÁ ODOLNOST DO **315°C**

VZORKY NA VYŽÁDÁNÍ

1 BALENÍ

SPECIÁLNÍ VELIKOSTI NA VYŽÁDÁNÍ

55 +/- 5 TVRDOST PODLE SHOREA

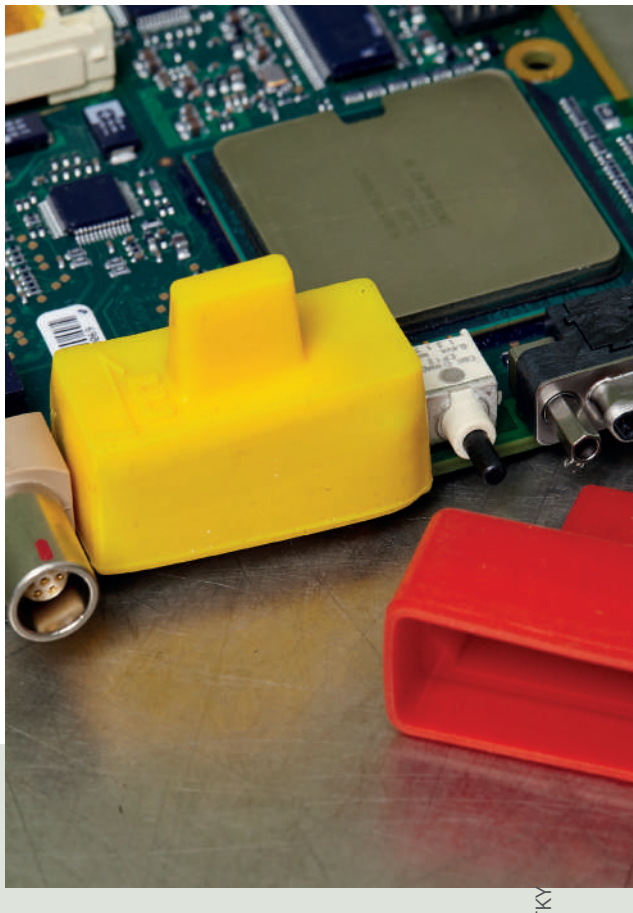

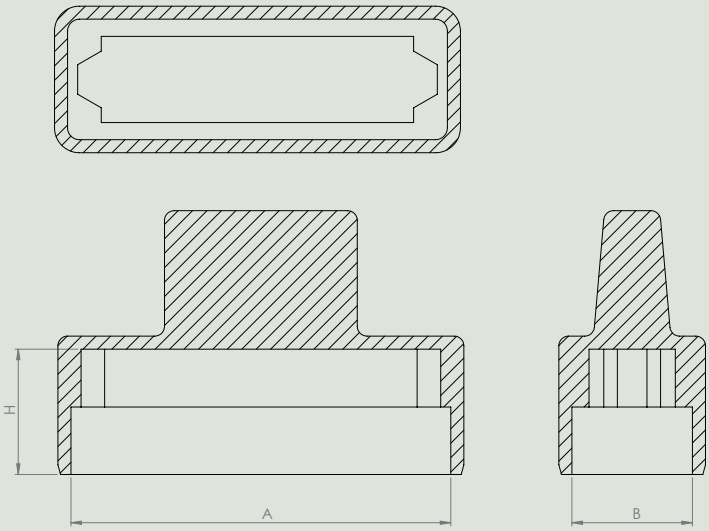

KATALOG. Č.	KUSŮ / BALENÍ	Ø B V MM	Ø H V MM	A V MM	BARVA
RK.3013	100	12,50	13,00	30,80	ŽLUTÁ
RK.4013	100	12,50	13,00	39,40	ČERVENÁ
RK.5413	100	12,50	13,00	53,40	MODRÁ

KAA | KRYTKY PRO MASKOVÁNÍ HŘÍDELÍ (ROVNÉ)

Krytky k zakrytí hřídelí (rovné) určené k maskování svorníků se závitem, os, hřídelí apod.

OBLAST POUŽITÍ
Práškové lakování, mokré lakování, kataforéza i otryskávání

OZNAČENÍ MATERIÁLU
Silikon

SKLADEM

TEPELNÁ ODOLNOST DO **315°C**

VZORKY NA VYŽÁDÁNÍ

1 BALENÍ

SPECIÁLNÍ VELIKOSTI NA VYŽÁDÁNÍ

55 +/- 5 TVRDOST PODLE SHOREA

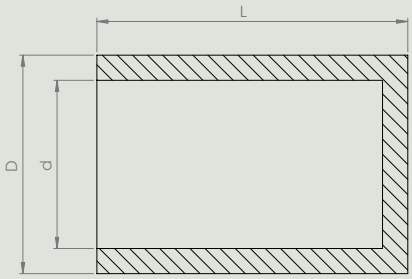

KATALOG. Č.	KUSŮ / BALENÍ	Ø d V MM	Ø D V MM	L V MM	ZÁVITY	BARVA
KAA.0145X1120	100	3,70	6,70	28,40	M4	ŽLUTÁ
KAA.0185X1120	100	4,70	7,70	28,40	M5	ČERNÁ
KAA.0220X1120	100	5,60	8,60	28,40	M6	ZELENÁ
KAA.0223X1500	100	5,70	8,70	38,10		REZAVÁ
KAA.0233X1500	100	5,90	8,90	38,10		REZAVÁ
KAA.0300X1120	100	7,60	10,60	28,40	M8	ČERVENÁ
KAA.0300X1650	100	7,60	10,60	41,90	M8	ČERVENÁ
KAA.0375X1120	100	9,50	12,50	28,40	M10	MODRÁ
KAA.0415X1500	100	10,50	13,50	38,10		REZAVÁ
KAA.0456X1500	100	11,60	14,60	38,10	M12	REZAVÁ
KAA.0921X0728	50	23,40	26,40	18,50	M24	TRANSPARENT

VK | MASKOVACÍ KRYTKY

Maskovací krytky určené k maskování palcových závitů, os, hřídelí, trubek apod.

OBLAST POUŽITÍ
Práškové lakování, mokré lakování, kataforéza i otryskávání

OZNAČENÍ MATERIÁLU
Silikon

SKLADEM

TEPELNÁ ODOLNOST DO **315°C**

VZORKY NA VYŽÁDÁNÍ

1 BALENÍ

SPECIÁLNÍ VELIKOSTI NA VYŽÁDÁNÍ

55 +/- 5 TVRDOST PODLE SHOREA

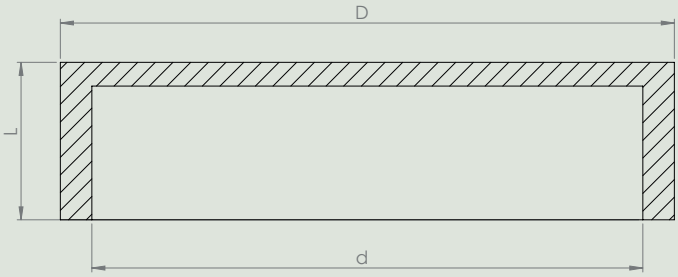

KATALOG. Č.	KUSŮ / BALENÍ	Ø d V MM	Ø D V MM	L V MM	BARVA
VK.1	100	31,00	39,00	17,00	ŽLUTÁ
VK.2	100	38,00	47,00	20,00	ZELENÁ
VK.3	100	44,00	53,00	20,00	ČERVENÁ

KMA | MASKOVACÍ KRYTKY S POMŮCKOU PRO SNADNOU MANIPULACI

Krytky s pomůckou pro stahování určená k maskování závitových šroubů, os, hřídelí apod. Těsnění na vnitřní straně krytky zabraňuje pronikání kapalin či barev. Krytka je vybavena také větracím otvorem pro snadné vypouštění přebytečného tlaku z dutin.

OBLAST POUŽITÍ
Práškové lakování, mokré lakování, kataforéza i otryskávání

OZNAČENÍ MATERIÁLU
Silikon

SKLADEM

TEPELNÁ ODOLNOST DO **315°C**

VZORKY NA VYŽÁDÁNÍ

1 BALENÍ

SPECIÁLNÍ VELIKOSTI NA VYŽÁDÁNÍ

55 +/- 5 TVRDOST PODLE SHOREA

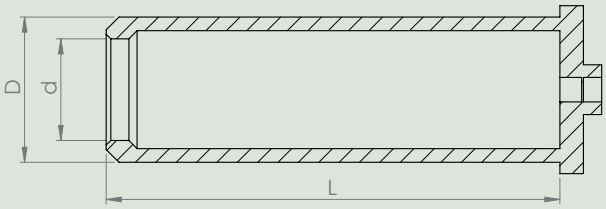

KATALOG. Č.	KUSŮ / BALENÍ	Ø d V MM	Ø D V MM	L V MM	ZÁVITY	BARVA
KMA.05X25	100	4,20	9,00	25,00	M5	ZELENÁ
KMA.05X50	100	4,20	9,00	50,00	M5	ZELENÁ
KMA.06X25	100	5,20	10,00	25,00	M6	MODRÁ
KMA.06X50	100	5,20	10,00	50,00	M6	MODRÁ
KMA.08X25	100	7,20	12,00	25,00	M8	ŽLUTÁ
KMA.08X50	100	7,20	12,00	50,00	M8	ŽLUTÁ
KMA.10X25	100	9,20	14,00	25,00	M10	REZAVÁ
KMA.10X50	100	9,20	14,00	50,00	M10	REZAVÁ
KMA.12X25	100	11,20	16,00	25,00	M12	ČERVENÁ
KMA.12X50	100	11,20	16,00	50,00	M12	ČERVENÁ

903 | MASKOVACÍ KRYTKY UZEMŇOVACÍ

Ochranné krytky určená k maskování plochých konektorů.

OBLAST POUŽITÍ
Práškové lakování, mokré lakování, kataforéza i otryskávání

OZNAČENÍ MATERIÁLU
Silikon

SKLADEM

TEPELNÁ ODOLNOST DO **315°C**

VZORKY NA VYŽÁDÁNÍ

1 BALENÍ

SPECIÁLNÍ VELIKOSTI NA VYŽÁDÁNÍ

55 +/- 5 TVRDOST PODLE SHOREA

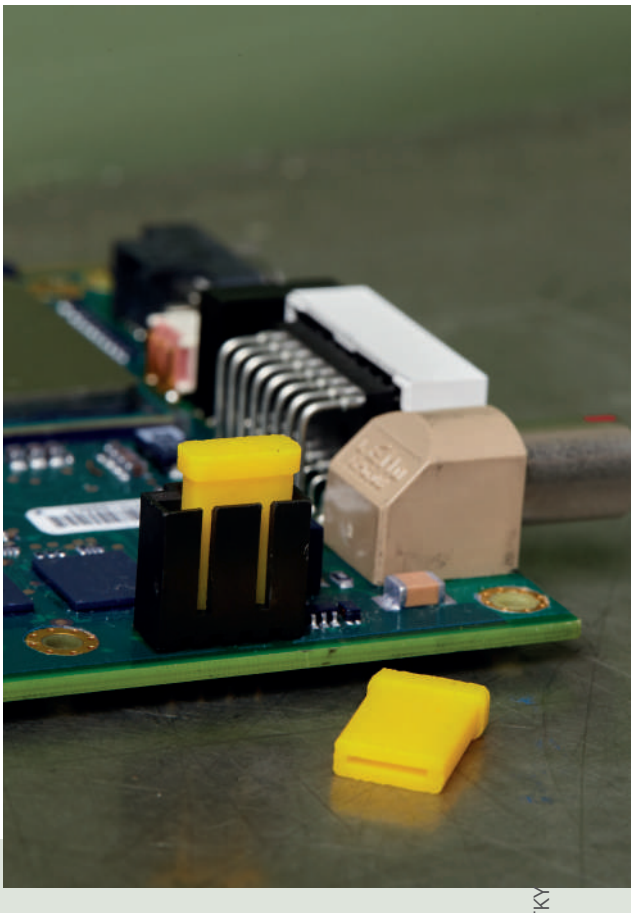

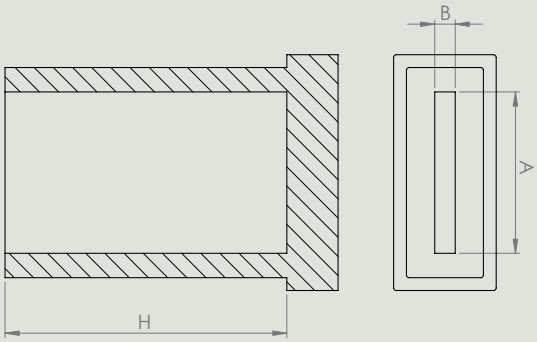

KATALOG. Č.	KUSŮ / BALENÍ	A V MM	B V MM	H V MM	BARVA
903.00.0	100	6,30	0,80	11,00	ŽLUTÁ
903.01.0	100	2,80	0,80	11,00	ČERVENÁ
903.02.0	100	4,80	0,80	11,00	MODRÁ

AS | MASKOVACÍ HADICE

Maskovací hadice určená k maskování svorníků se závitem, os, hřídelí atd.

OBLAST POUŽITÍ
Práškové lakování, mokré lakování, kataforéza i otryskávání

OZNAČENÍ MATERIÁLU
Silikon

SKLADEM

TEPELNÁ ODOLNOST DO **300°C**

25 M/ ROLI

VZORKY NA VYŽÁDÁNÍ

1 ROLE

SPECIÁLNÍ VELIKOSTI NA VYŽÁDÁNÍ

KATALOG. Č.	Ø V MM	TLOUŠŤKA STĚNY	KATALOG. Č.	Ø V MM	TLOUŠŤKA STĚNY
AS.020X010	2,00	1,00	AS.080X015	8,00	1,50
AS.030X010	3,00	1,00	AS.080X020	8,00	2,00
AS.035X010	3,50	1,00	AS.100X020	10,00	2,00
AS.040X010	4,00	1,00	AS.120X020	12,00	2,00
AS.045X010	4,50	1,00	AS.160X020	16,00	2,00
AS.050X010	5,00	1,00	AS.200X015	20,00	1,50
AS.055X010	5,50	1,00	AS.240X020	24,00	2,00
AS.060X015	6,00	1,50	AS.250X015	25,00	1,50
AS.060X010	6,00	1,00	AS.300X015	30,00	1,50
AS.060X020	6,00	2,00	AS.400X015	40,00	1,50
AS.080X010	8,00	1,00	AS.450X015	45,00	1,50

SCA | HADICE ŘEZANÉ

Hadicové přířezy určené k maskování svorníků se závitem, os, hřídelí atd.

OBLAST POUŽITÍ
Práškové lakování, mokré lakování, kataforéza i otryskávání

OZNAČENÍ MATERIÁLU
Silikon

SKLADEM

TEPELNÁ ODOLNOST DO 315°C

VZORKY NA VYŽÁDÁNÍ

1 BALENÍ

SPECIÁLNÍ VELIKOSTI NA VYŽÁDÁNÍ

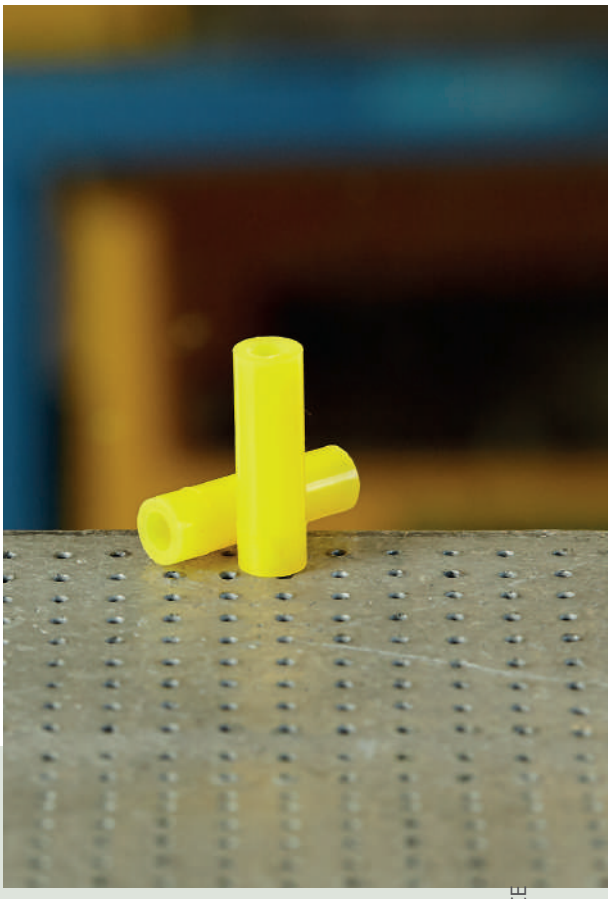

KATALOG. Č.	KUSŮ / BALENÍ	L V MM	ZÁVITY
SCA.03	100	20,00	M3
SCA.04	100	20,00	M4
SCA.05	100	25,00	M5
SCA.06	100	30,00	M6
SCA.08	100	35,00	M8

SST | STARTUBE

Hadice hvězdicová určená k maskování svorníků se závitem, os, hřídelí atd.

OBLAST POUŽITÍ
Práškové lakování, mokré lakování, kataforéza i otryskávání

OZNAČENÍ MATERIÁLU
Silikon

SKLADEM

TEPELNÁ ODOLNOST DO **315°C**

VZORKY NA VYŽÁDÁNÍ

1 ROLE

SPECIÁLNÍ VELIKOSTI NA VYŽÁDÁNÍ

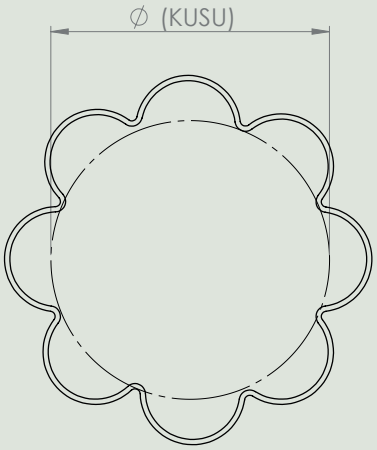

KATALOG. Č.	METRŮ / ROLI	Ø (KUSU) MIN. / MAX. V MM	BARVA
SST.03.05	25	3,00 / 6,00	ČERVENÁ
SST.17.22	25	17,00 / 22,00	BÍLÁ
SST.29.35	5	29,00 / 35,00	ŠEDÁ

SC | MASKOVACÍ PROFIL KULATÝ

Maskovací profil kulatý je určen k maskování např. závitovaných děr, armatur, vrtaných otvorů atd.

OBLAST POUŽITÍ
Práškové lakování a mokré lakování

OZNAČENÍ MATERIÁLU
Silikon

SKLADEM

TEPELNÁ ODOLNOST DO **270°C**

25 M/ ROLI

VZORKY NA VYŽÁDÁNÍ

1 ROLE

SPECIÁLNÍ VELIKOSTI NA VYŽÁDÁNÍ

KATALOG. Č.	Ø V MM	TOLERANCE
SC.08	8,00	+/- 10%
SC.10	10,00	+/- 10%
SC.20	20,00	+/- 10%
SC.26	26,00	+/- 10%
SC.36	36,00	+/- 10%

SC.X | MASKOVACÍ PROFIL HRANATÝ

Maskovací profil hranatý je určen k maskování drážek, žlábků, hranatých průchodů atd.

OBLAST POUŽITÍ
Práškové lakování a mokré lakování

OZNAČENÍ MATERIÁLU
Silikon

SKLADEM

TEPELNÁ ODOLNOST DO **270°C**

25 M/ ROLI

VZORKY NA VYŽÁDÁNÍ

1 ROLE

SPECIÁLNÍ VELIKOSTI NA VYŽÁDÁNÍ

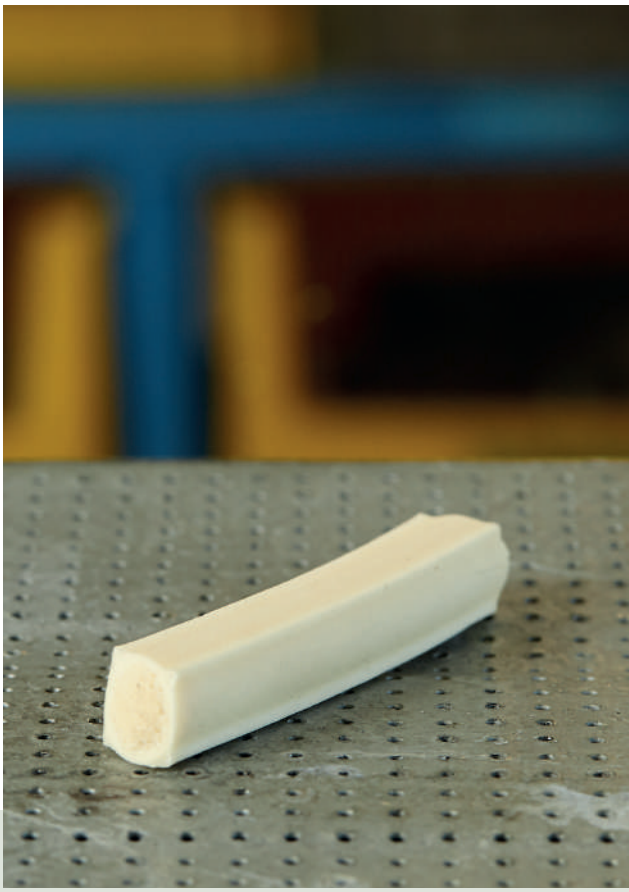

KATALOG. Č.	Ø V MM	TOLERANCE
SC.X100	10,00 x 10,00	+/- 10%
SC.X120	12,00 x 12,00	+/- 10%
SC.X200	20,00 x 20,00	+/- 10%

912.00.0 | KLEŠTĚ NA HADICE

KLEŠTĚ NA HADICE JSOU VHODNÉ PRO VEŠKERÉ MASKOVACÍ HADICE I MOTOUZY.

BL | KRYCÍ PLECH

Ohebný a srolovatelný krycí plech k maskování armatur, vrtaných otvorů atd.

OBLAST POUŽITÍ
Práškové lakování a mokré lakování

OZNAČENÍ MATERIÁLU
Pružinová ocel

SKLADEM

TEPELNÁ ODOLNOST DO **315°C**

VZORKY NA VYŽÁDÁNÍ

1 BALENÍ

SPECIÁLNÍ VELIKOSTI NA VYŽÁDÁNÍ

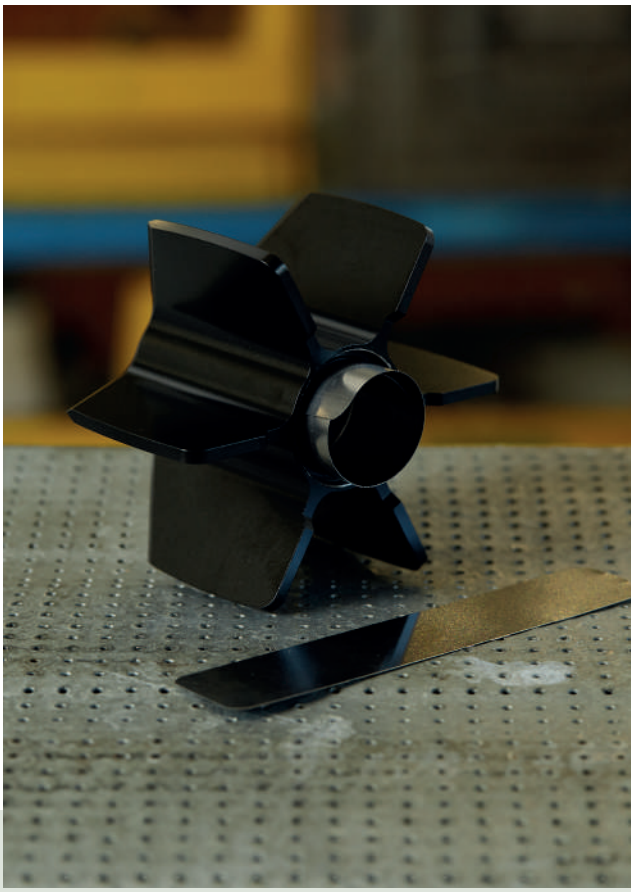

KATALOG. Č.	KUSŮ / BALENÍ	ŠÍŘKA V MM	L V MM
BL.100	100	40,00	100,00
BL.200	100	40,00	200,00
BL.300	100	40,00	300,00
BL.350	100	40,00	350,00

POMŮC POŘÁDE

KY &
K

POMŮCKY & POŘÁDEK

POMŮCKY & POŘÁDEK

POMŮCKY

JEDNORÁZOVÁ OCHRANNÁ KOMBINÉZA
KATALOG. Č. SO
Strana # 132

PLASTOVÝ SÁČEK
KATALOG. Č. BD
Strana # 137

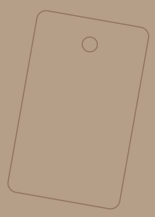

UTĚRKA NA RUCE
KATALOG. Č. 927.0
Strana # 133

ZKOUŠEČKA UZEMNĚNÍ
KATALOG. Č. EDT
Strana # 138

PRACHOVÁ UTĚRKA ANTISTATICKÁ
KATALOG. Č. 925
Strana # 134

PLECH NA VZOROVÁNÍ BAREV
KATALOG. Č. FMB
Strana # 139

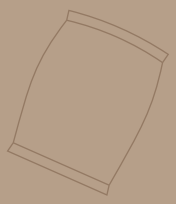

PASTA NA ODSTRAŇOVÁNÍ NEČISTOT
KATALOG. Č. JA
Strana # 135

OPRAVNÉ PERO
KATALOG. Č. LS
Strana # 140

AUTOMATICKÝ ODLAKOVAČ
KATALOG. Č. 922
Strana # 136

KORKOVÉ DISTANČNÍ PROLOŽKY
KATALOG. Č. 926
Strana # 141

POŘÁDEK

VOZÍK PRO ZAVĚŠOVÁNÍ HÁKŮ
KATALOG. Č. HS
Strana # 142

REGÁLOVÝ VOZÍK «VARIOFLEX»
KATALOG. Č. RV
Strana # 143

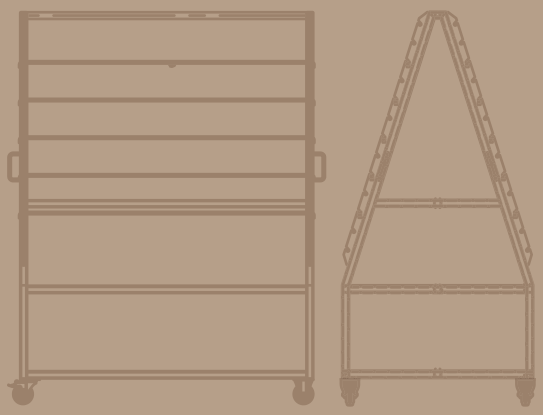

SO | JEDNORÁZOVÁ OCHRANNÁ KOMBINÉZA

Jednorázová ochranná kombinéza vyrobená z antistatického fleeceového materiálu (SMMS) má kapuci, zdrhovadlo, a dále pažní, nožní a zápěstní gumičky.

Velikosti M - XXXL jsou k dispozici na vyžádání.

OZNAČENÍ MATERIÁLU
antistatický fleeceový materiál SMMS

SKLADEM | **1** KUS | VZORKY NA VYŽÁDÁNÍ | SPECIÁLNÍ VELIKOSTI NA VYŽÁDÁNÍ

KATALOG. Č.	VELIKOSTI
SOXL.EINWEG	XL
SOXXL.EINWEG	XXL

927.0 | UTĚRKA NA RUCE

- Tato speciální utěrka odstraňuje i ty nejodolnější nečistoty bez vody a mýdla
- Fáze 1 – hrubá strana pro odstranění hlubokých nečistot
- Fáze 2 – měkká strana pro jemné dočištění
- Čistí snadno, bez námahy a rychle
- Integrovaná umělohmotná vlákna zesilují čistící účinek
- Odstraňuje mastnotu, olej, šmír a jiné nečistoty
- Pro dílny, průmysl, řemeslníky i služby

OBLAST POUŽITÍ
Mytí rukou a čištění vodou omyvatelných povrchů

SKLADEM

1 BALENÍ

KATALOG. Č.	KUSŮ / BALENÍ	VELIKOSTI V MM
927.0	75 UTĚREK	200 x 230

925 | PRACHOVÁ UTĚRKA ANTISTATICKÁ

Každý zná problémy jemného prachu, nečistot a abrazivních částic všeho druhu, zvláště při lakování. Po celá desetiletí jsou naše textilní utěrky «Staubfix» známy všude tam, kde jsou velkým pomocníkem.

Jsou v každém případě nepostradatelné tam, kde se provádí vysoce kvalitní lakování. To vám dosvědčí drtivá většina evropských výrobců automobilů. Prachová utěrka Uni se vyznačuje volnou celulózovou gázou s poněkud měkčí, obzvláště jemnou impregnací.

Nabízí spolehlivé odstranění prachu za nízké ceny a vysokou kvalitu Staubfixu.

Prachová utěrka Hydro je charakterizována svou voděodolnou impregnací a antistatickým účinkem.

Snadná manipulace díky patentované hydroimpregnaci. Ruce i nářadí jsou snadno čistitelné vodou, žádná další speciální rozpouštědla nejsou zapotřebí. Proto je utěrka šetrná k životnímu prostředí. Antistatický účinek je zároveň ideální pro čištění plastových povrchů.

OZNAČENÍ MATERIÁLU
Tkanina z umělého hedvábí

SKLADEM

1 BALENÍ

VZORKY NA VYŽÁDÁNÍ

KATALOG. Č.	KUSŮ / BALENÍ	DÉLKA X ŠÍŘKA V CM	VARIANTY
925.0	5	80 x 50	UNI
925.1	5	80 x 50	HYDRO

JA | LAPAČ NEČISTOT

Popis produktu
Tato pasta se při zahřátí chová jako mucholapka a stává se lepivou. Je speciálně navržena pro použití v sušicích pecích, práškových pecích atd. Byla vyvinuta za účelem odstranění znečišťujících látek, jako jsou prach a částečky laku. Její použití vám ušetří spoustu času a vaše barvy nejsou kontaminovány nečistotami a prachovými částicemi.

Vhodná pro opakované použití. Frekvence použití závisí do značné míry na provozních podmínkách, jako je množství prachových částic a lakovaných dílů. Zkušenost ukázala, že tento produkt může být použit až 200krát po sobě.

Návod k použití
Pasta se nanese v tenké vrstvě na čistou a suchou kovovou desku, která je buď umístěna v peci, nebo zavěšená na závěsech. Nejlepší zkušenosti jsme dosáhli s tenkými hliníkovými deskami, protože jsou velmi dobře tepelně vodivé a mají nízkou hmotnost.

OBLAST POUŽITÍ
Práškové lakování

SKLADEM

1
KUS

KATALOG. Č.	OBSAH
JA.96.B	100 ML
JA.96	1 L

922 | AUTOMATICKÝ ODLAKOVAČ

Automatický odlakovač pro odstraňování laku ze silkonových produktů.

Ponořením dojde k rozpuštění vrstvy laku. Lázeň je dále ohřívána, čímž se proces odlakování zkracuje na pětinu. Zbytky laku lze pak odstranit jednoduše vodou. Lak se nerozpouští, ale naleptává a odlupuje v šupinkách. Proto nedochází k tvorbě kalů.

Směs odstraněného laku a přípravku MANOSTRIP se separuje pomocí dekantačního procesu. Zbytky ztvrdlého laku lze pak vyvézt na skládku.

OBLAST POUŽITÍ
Práškové lakování

SKLADEM

1 KUS

VZORKY NA VYŽÁDÁNÍ

AUTOMATICKÝ ODLAKOVAČ

KATALOG. Č.	POPIS	VÝŠKA V MM	Ø V MM	ŠÍŘKA PLETIVA V MM
922.0	AUTOMATICKÝ ODLAKOVAČ			
922.0.2	KOŠ	180	210	8 x 8
922.0.3	KOŠ	250	300	8 x 8

MANOSTRIP

KATALOG. Č.	OBSAH
922.1	1 LITER
922.5	30 LITER
922.7	10 LITER

BD | PLASTOVÝ SÁČEK

Plastový sáček k likvidaci odpadního prášku. Naplňte práškem, ale neuzavírejte, protože by sáček mohl explodovat. Poté roztavte žárem.

OBLAST POUŽITÍ
Práškové lakování

OZNAČENÍ MATERIÁLU
Umělohmotná fólie

SKLADEM

TEPELNÁ ODOLNOST DO **230°C**

1 BALENÍ

VZORKY NA VYŽÁDÁNÍ

KATALOG. Č.	KUSŮ / BALENÍ	OBSAH
BD.025	25	25 LITER

EDT | ZKOUŠEČKA UZEMNĚNÍ

Jednoduché zařízení napájené bateriemi, které indikuje v 5 krocích, zda jsou lakované kusy dostatečně uzemněny. Připojte krokodýlkovou svorku k uzemnění.

Špatné uzemnění kusů mívá obvykle za následek nižší kvalitu aplikace elektrostatické barvy. Výsledkem je příliš tenká vrstva nebo dokonce i zcela nenalakované části. Zaměřte zkoušečku na část, která má být lakována. Dotkněte se hrotem holého povrchu kovu. Po stisknutí tlačítka se indikuje výsledek dvěma zelenými, jednou žlutou nebo dvěma červenými LED kontrolkami.

Měřící rozsah zemnícího odporu:

0–0,01 Ω	jedna zelená LED
0,01–0,1 Ω	dvě zelené LED
0,1–1,0 Ω	jedna žlutá LED
1,0–20 Ω	jedna červená LED
20 Ω	dvě červené LED

OBLAST POUŽITÍ
Práškové lakování

SKLADEM

1 KUS

VZORKY NA VYŽÁDÁNÍ

FMB | PLECH NA VZOROVÁNÍ BAREV

Plech na vzorování barev pro kontrolu kvality lakovacího procesu.

OBLAST POUŽITÍ
Práškové lakování a mokré lakování

OZNAČENÍ MATERIÁLU
holé ocelové pásky

SKLADEM | **1** BALENÍ | VZORKY NA VYŽÁDÁNÍ | TLOUŠŤKA **0,13 MM** | SPECIÁLNÍ VELIKOSTI NA VYŽÁDÁNÍ

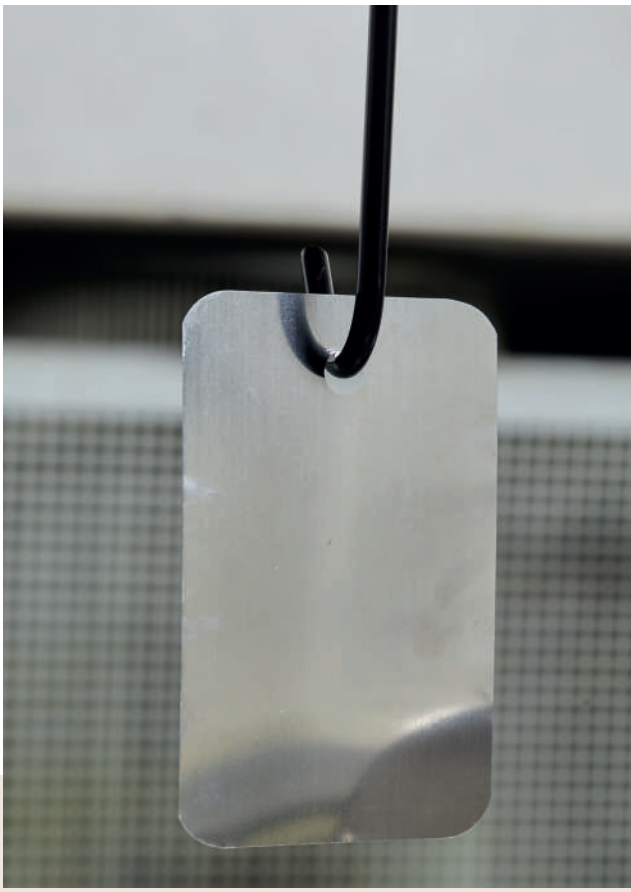

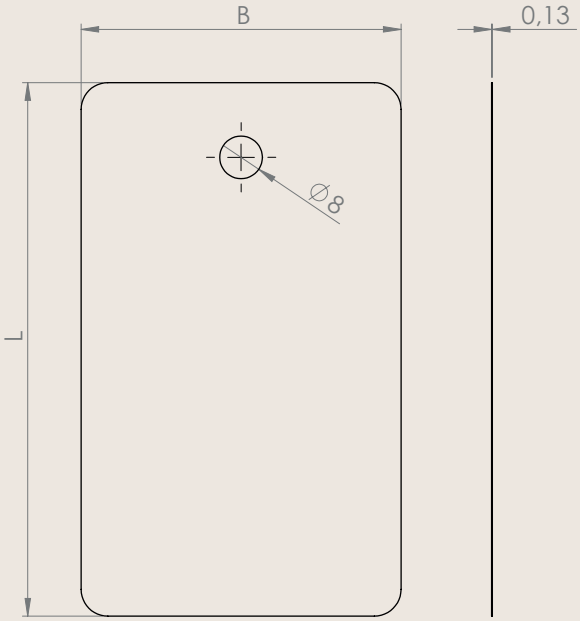

KATALOG. Č.	KUSŮ / BALENÍ	L X B V MM
FMB.60X100	1.000	100 x 60
FMB.100X220	100	220 x 100

LS | LAKOVACÍ PERO

Lakovací pero k rychlé a snadné opravě drobných vad laku.

(Není vhodný pro strukturované práškové laky)

OBLAST POUŽITÍ
Práškové lakování

SKLADEM

1
KUSŮ

EMPTMEYER POMŮCKY

KATALOG. Č.	OBSAH
LS.08	8 ML

926 | KORKOVÉ DISTANČNÍ PROLOŽKY

Korkové distanční proložky na skladování i přepravu citlivých povrchů.

926.0 Korkové distanční proložky s adhezivní pěnou, vícenásobná řada na roli.

926.1 Korkové distanční proložky s adhezivní pěnou.

926.2 Korkové distanční proložky bez adhezivní pěny, jednostranné slabé lepidlo, snadno beze zbytku snímatelné.

Pozor! Před prvním použitím je nutno vyzkoušet v reálných podmínkách.

OZNAČENÍ MATERIÁLU
tvrdý lisovaný korek, adhezivní pěna

SKLADEM | 1 BALENÍ | VZORKY NA VYŽÁDÁNÍ | SPECIÁLNÍ VELIKOSTI NA VYŽÁDÁNÍ

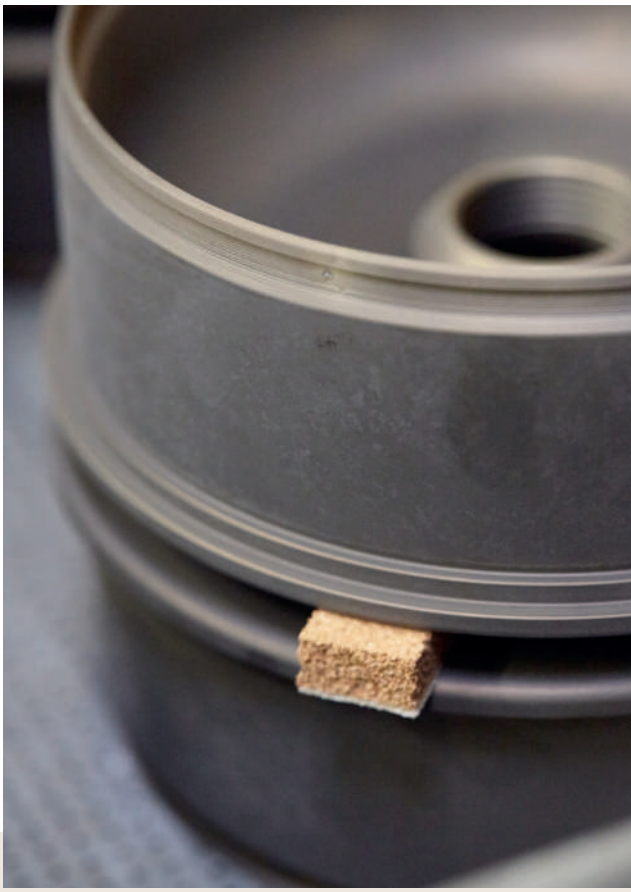

KATALOG. Č.	KUSŮ / BALENÍ	BALENÍ	VELIKOSTI V MM
926.0	10.400	V ROLI	20 x 20 x 4
926.1	15.000	VOLNÉ	20 x 20 x 4
926.2	11.000	V ROLI	18 x 18 x 4

HS | VOZÍK PRO ZAVĚŠOVÁNÍ HÁKŮ

Vozík s konstrukcí ve tvaru pyramidy pro zavěšování lakovaných háků. Háky visí volně, aby se nedotýkaly háků nad nebo pod nimi. Tyče z ocelové kulatiny Ø12mm lze vložit do dodaných zářezů (dodávka obsahuje 10 tyčí). Dvě patra na dně jsou určena pro skladování kartonů.

Barva: lakovaný odstínem RAL 9003.

SKLADEM

1 KUSŮ

SPECIÁLNÍ VELIKOSTI NA VYŽÁDÁNÍ

KATALOG. Č.	POPIS
HS	VOZÍK NA TŘÍDĚNÍ HÁKŮ
HS.S	VKLÁDACÍ TYČE

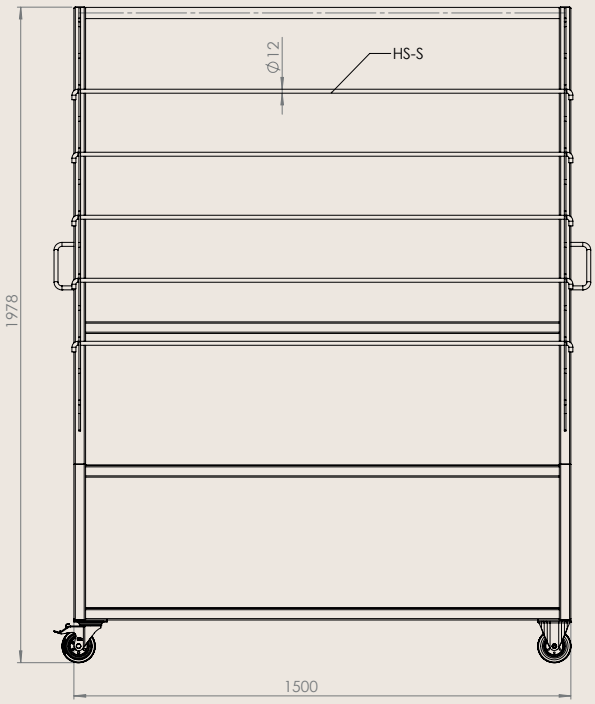

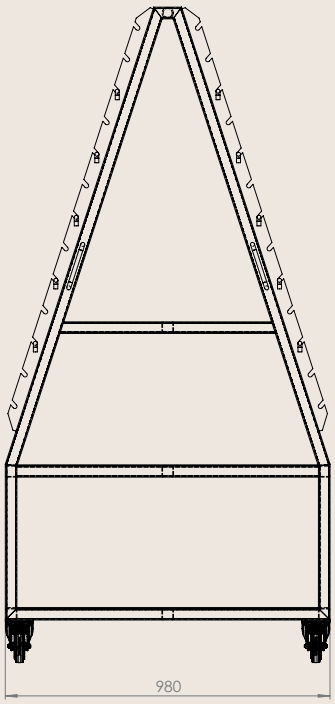

RV | REGÁLOVÝ VOZÍK «VARIOFLEX»

Komfortní regálový vozík Varioflex je určen pro flexibilní a citlivé ukládání lakovaných výrobků. Navíc jeho 4 otočná kolečka umožňují také přepravu kusů.

Jeho robustní trubková konstrukce rámu umožňuje uložení kusů o rozměru od 200 až do 2000 mm. Se 17 vnitřními a vnějšími opěrnými trubkami na každé straně může vozík přepravovat výrobky do 400 kg s rovnoměrně rozloženým zatížením. Zásuvné vnitřní a vnější opěrné trubky mohou být případně odstraněny a potom mohou být znovu zasunuty.

Když se nepoužívá, může být regálový vozík složen, aby se šetřil prostor.

SKLADEM

1
KUSŮ

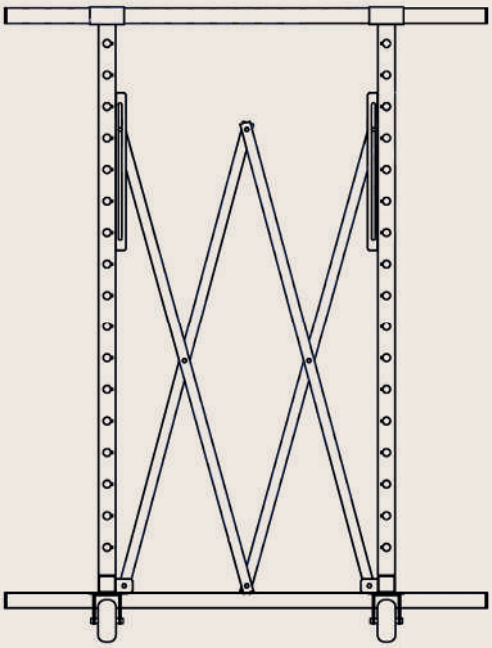

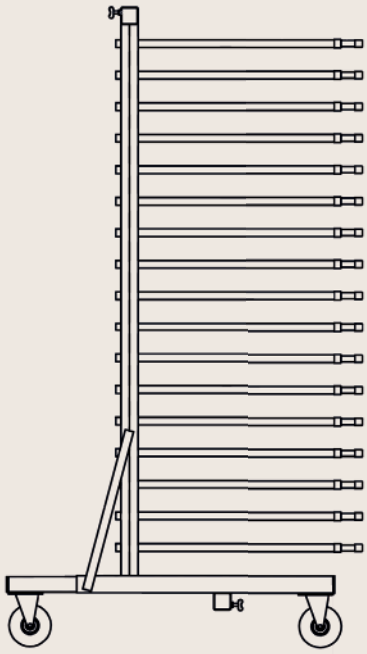

EMPT plus+

MEYER

EMPTMEYER plus+

OD STANDARDNÍCH AŽ PO SPECIÁLNÍ ŘEŠENÍ – VŠECHNO NA JEDNOM MÍSTĚ

EMPTMEYER
PLUS

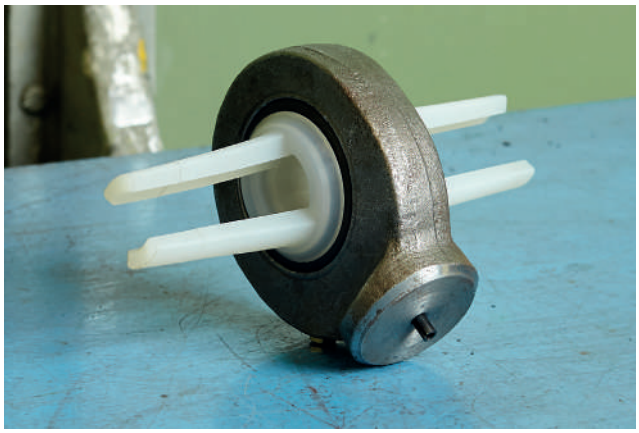

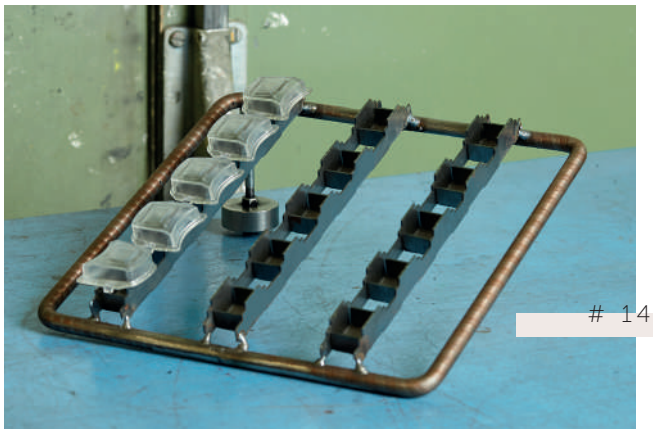

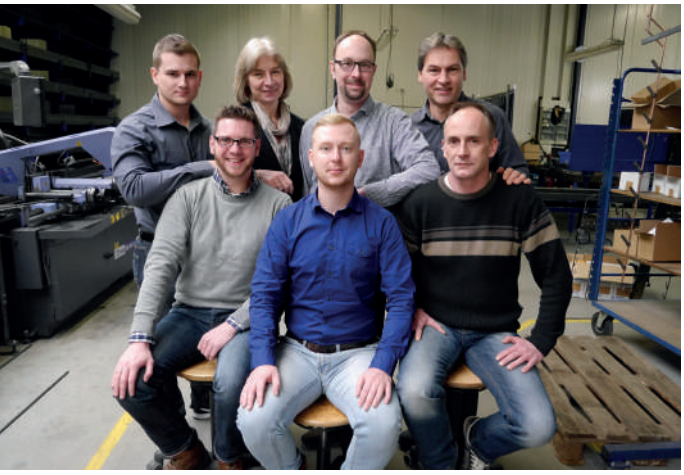

Konstrukce a technické poradenství

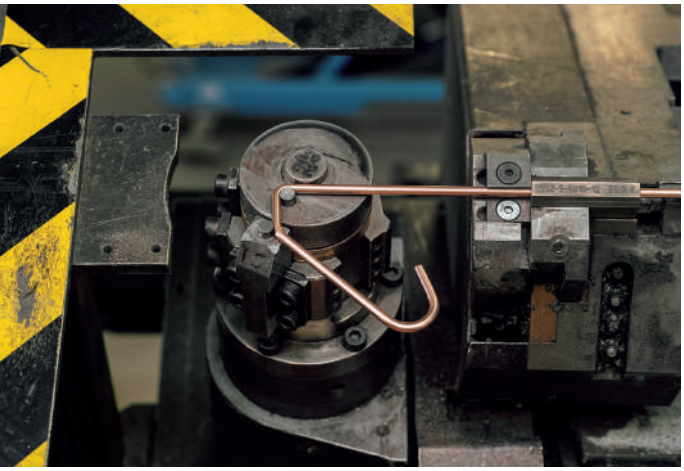

CNC-řízené ohýbací technologie

EMPTMEYER plus+ dílna nápadů

EMPTMEYER plus+

VÍTEJTE V NAŠÍ DÍLNĚ NÁPADŮ

„Fantazie je důležitější než vědění. Vědění je ohraničené, fantazie pojme celý svět.“ Tento citát od velkého německého fyzika Alberta Einsteina charakterizuje naši představu tvůrčího procesu, který může kriticky zhodnotit osvědčená řešení.

Výsledkem je více než 3000 prodaných kusů zboží za rok, které na rozdíl od běžných komodit mají vždy něco extra. To je to, co nazýváme EMPTMEYER plus +: známka pro větší individualitu a orientaci na zákazníka.

Maik Schulze, vedoucí konstrukčního oddělení firmy JÜRGEN EMPTMEYER, nám odpověděl na některé otázky v následujícím rozhovoru.

Pane Schulze. Již řadu let jste odpovědným vedoucím týmu pro oddělení konstrukce a technologií. Jak vlastně začala vaše osobní kariéra?

Vždycky jsem chtěl dělat něco praktického jako například práce se dřevem nebo kovem. Proto jsem po škole nastoupil do učení jako zámečník. Později jsem si doplnil vzdělání jako nástrojář, takže jsem se mohl přesunout od dílenského ponku do konstrukční kanceláře. Přitom jsem ve večerním studiu dokončil kompletní technické vzdělání.

A jak jste se dostal do vedoucí pozice u firmy JÜRGEN EMPTMEYER?

Rád se zabývám zlepšováním a vývojem. Nejen produktů a řešení, ale i lidí a organizací. Když mě vedení firmy v roce 2011 požádalo, zda se umím představit, že budu vedoucím týmu, nemusel jsem dlouho přemýšlet. Řekl jsem ano.

Jaký rozvoj si představujete ve své oblasti působení?

Především se individuální řešení stále více zaměřuje na naše zákazníky. Samozřejmě existuje mnoho standardních témat, která lze také velmi dobře vyřešit. Pokud však naši zákazníci přijíždějí k nám kvůli efektivní a udržitelné optimalizaci procesů, speciální nápady jsou vždy nedílnou součástí našeho návrhu řešení.

Samozřejmě to neděláte sám.

Ne. Jak jsem řekl, rád spolupracuji s lidmi. Jsme skvělý tým, který v posledních letech neustále roste a přináší mnoho zkušeností z různých oblastí praxe. V současné době se konstrukční a technologické oddělení skládá ze šesti stálých zaměstnanců a jednoho, co se zaučuje. To je se mnou celkem osm lidí.

Takže také vytváříte vlastní řešení, že ano?

Ano, ale osobně mi trochu chybí rutina na pracovním ponku. Konstrukce rámu či závěsu a vzorku u nás také dělá vlastní oddělení.

Kolegové z tohoto oddělení uvádějí naše konstrukční návrhy do praxe. Někdy je tomu naopak: konstrukční mechanik má na pracovním ponku jiskřivý nápad a my v konstrukčním oddělení musíme k tomu udělat výkresy [směje se]. Spolupracujeme s našimi kolegy velmi úzce.

Řekl jste rovněž, že existují také standardy. Je speciální řešení skutečně vždy lepším řešením?

[usmívá se] Obvykle ano. Existují však určité faktory, které je třeba zvážit. Například speciální řešení, se vyplatí jen v případě, že se jedná o určitý počet kusů ve výrobě. Nakonec i ohýbaný díl, který individuálně vyrobíme na našich ohýbačkách, může být speciálním řešením. Jednoduchým řešením, a přesto orientovaným na zákazníka.

Můžete stručně vyjmenovat nejdůležitější výhody speciálních řešení?

Na maskování je nejdůležitější přesnost, tedy aby maskování přesně sedělo na kusu. Individuálně zkonstruované krytky jsou perfektní při aplikaci laků a poskytují nejlepší možný výsledek povrchové úpravy. U závěsů je hlavním rysem optimální využití prostoru lakovací kabiny a optimální odstupy jednotlivých kusů během dopravy na dopravníku i během aplikace laku v kabině. To šetří zdroje i zaměstnance, a to tím, že se zkracuje čas, například při navěšování a svěšování, a s kusy se také lépe manipuluje.

Co všechno potřebujete k vytvoření řešení na míru?

Nejlépe když od našich zákazníků dostaneme 3D produktová data. Zde můžeme teoreticky rozvinout způsoby navěšení nebo řešení maskování kusů přímo na počítači. Pokud taková data nejsou k dispozici, spokojíme se také s výkresem nebo vzorkem kusu.

A co nakonec musí zákazník zaplatit?

Samozřejmě, že to na to nelze odpovědět paušálně. Ale my se velmi dobře vyznáme v oborou zavěšování a maskování, takže většinou už na začátku můžeme zákazníkovi sdělit, když požaduje speciální řešení, zda se mu to vyplatí či nikoli. Předem projednáme se zákazníkem cenu a samozřejmě se také dohodneme o reálném časovém rámci pro realizaci daného projektu. V důsledku toho je zákazník jen zřídka zklamán nebo nespokojen.

Pane Schulzi, děkuji vám za otevřený rozhovor a přeji Vám velkou radost z dalšího rozvoje.

ETIKETY – INDIVIDUÁLNĚ PŘIPRAVENÉ

Na základě vašeho zadání připravíme etikety na míru.

Etikety mohou být na roli nebo na arších. Dodáme vám je ve velmi krátké lhůtě.

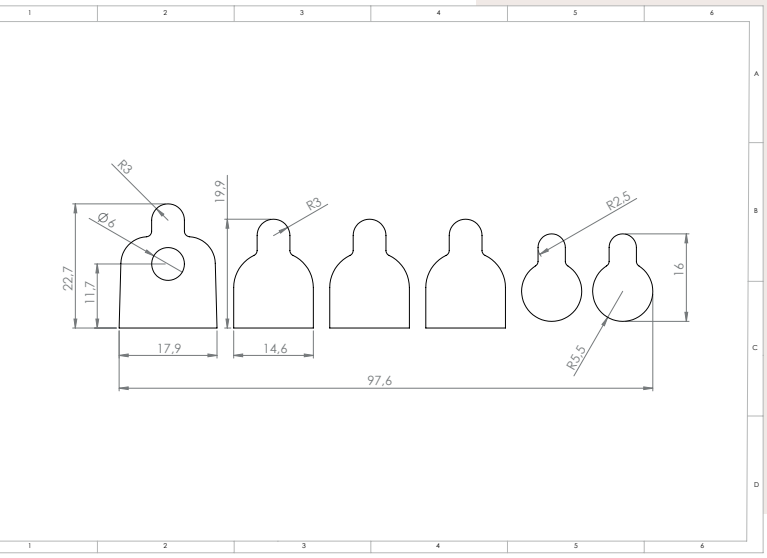

K vytvoření etiket nebo archů potřebujeme pouze jednu z následujících variant informace ohledně maskovaných kusů:

- 3D-data (Step-Format)
- Výkres kusu
- Výkres etikety
- Náčrt etikety
- Vzorek kusu
- Vzorek etikety

Na vyžádání odstraňujeme řezný odpad okolo etiket na arších, abychom umožnili lepší oddělení etiket od podkladového materiálu.

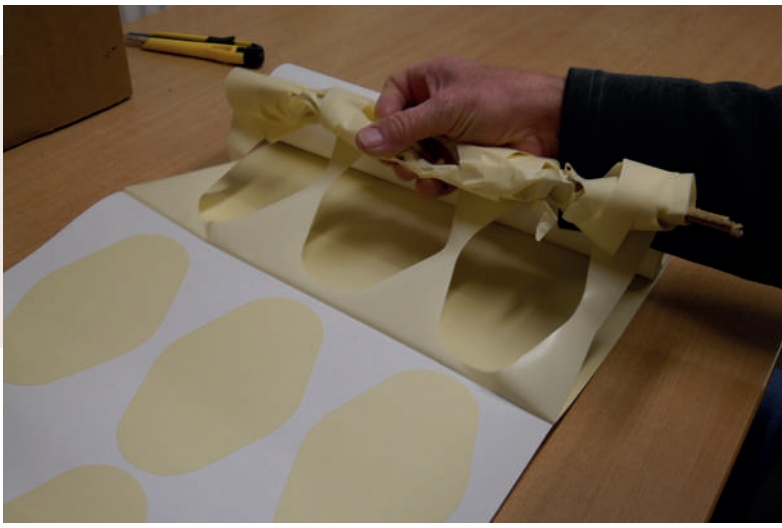

MATERIÁLY, KTERÉ NĚJČASTĚJI POUŽÍVÁME K VÝROBĚ ETIKET:

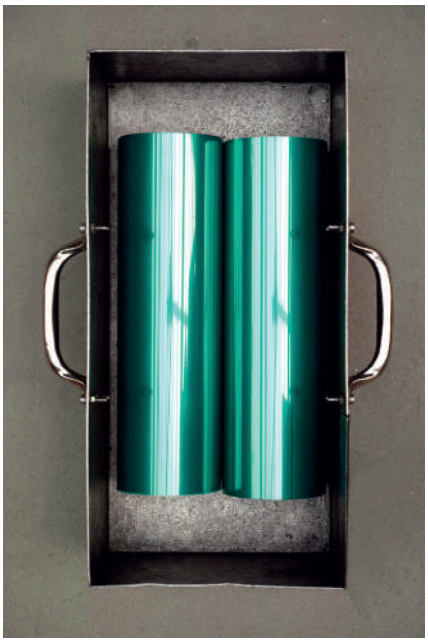

220°C
TEPELNÁ ODOLNOST

#1

OBLAST POUŽITÍ
Práškové lakování, mokré lakování a kataforéza

OZNAČENÍ MATERIÁLU
Polyester (lepidlo: silikon)

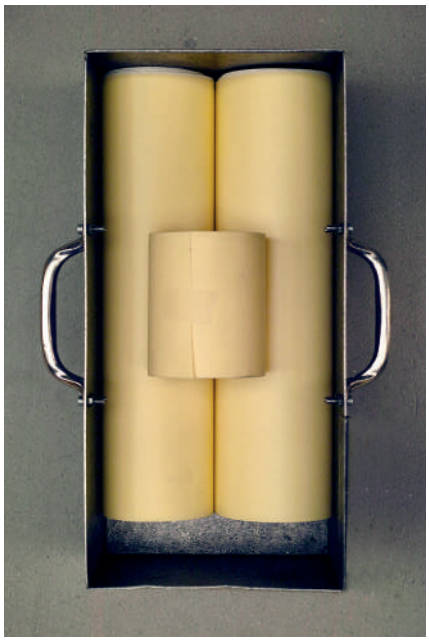

160°C
TEPELNÁ ODOLNOST

#2

OBLAST POUŽITÍ
Mokré lakování

OZNAČENÍ MATERIÁLU
Lepicí páska-papír (lepidlo: kaučuk)

MASKOVACÍ PÁSKA – INDIVIDUÁLNĚ PŘIPRAVENÁ

Pokud jste v kapitole “Maskování” nenašli krycí pásku v té šířce, kterou potřebujete, tak vám ji nařežeme na míru

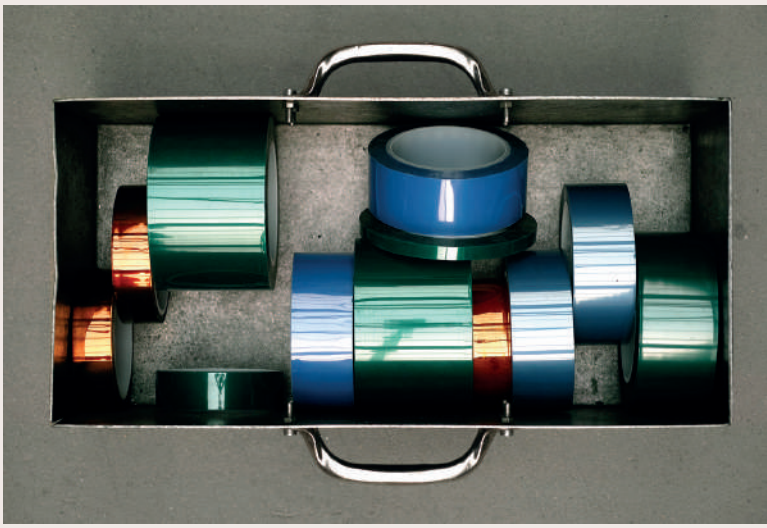

OBRYSOVÉ KRYTÍ

Vyrábíme obrysově přesné těsnění i krytí podle vašich specifikací.

Tyto přířezy mohou být vyrobeny z různých materiálů, jak je vidět níže. Další materiály, jako například FKM nebo EPDM, jsou také možné. Všechny materiály jsou k dispozici v různé tloušťce.

Chcete-li vytvořit maskování obrysů, potřebujeme pouze jednu z následujících variant informace ohledně maskovaných kusů:

- 3D-data (Step-Format)
- Výkres kusu
- Výkres přířezu
- Náčrtek přířezu
- Vzorek kusu
- Vzorek přířezu

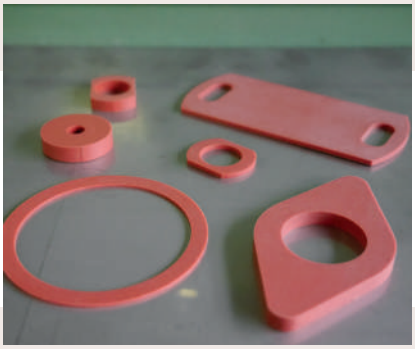

Obrysové přířezy ze silkonové pryže.

Základní materiál je k dispozici také jako metrové zboží.

230°C
TEPELNÁ ODOLNOST

Obrysové přířezy ze silkonové pěnové pryže.

Základní materiál je k dispozici také jako metrové zboží.

315°C
TEPELNÁ ODOLNOST

Obrysové přířezy z magnetické silikonové pryže.

Tyto materiály jsou k dispozici s různým obsahem magnetického média a s různým stupněm tepelné odolnosti.

Obrysové přířezy jsou také k dispozici v různých kombinacích materiálu. Proto můžeme kombinovat různé materiály podle vašich požadavků.

SPECIÁLNÍ MASKOVÁNÍ

Pokud nemůžete maskovat vaše kusy standardními krycími materiály nebo pokud to není ekonomické, rádi vám vyvineme speciální maskování na míru.

Maskování může být vyrobeno z různých materiálů (např. Silikon, EPDM, FKM atd.).

Vzbudili jsme váš zájem? Pak nás kontaktujte!

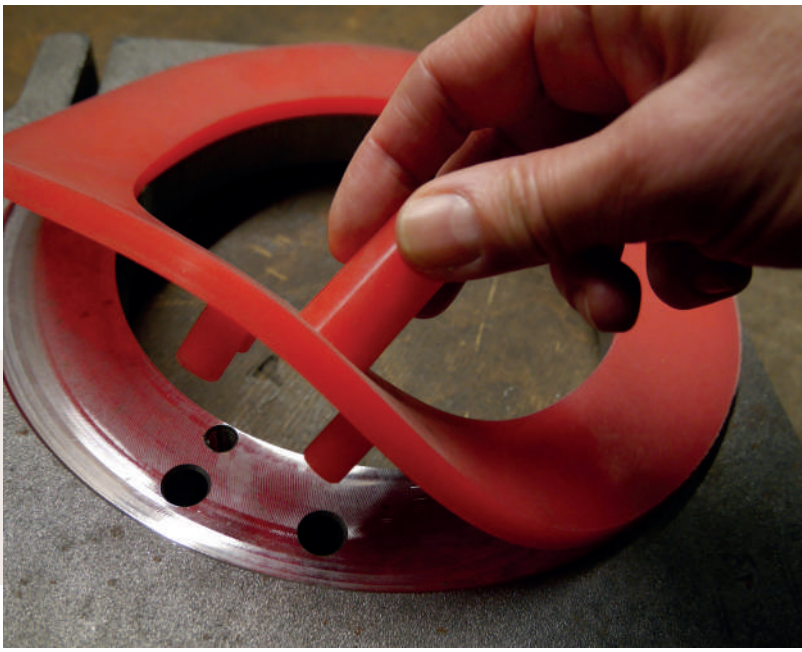

Krycí kroužek s fixačními čepy pro lepší uchopení a snadnější sejmutí při odmaskování.

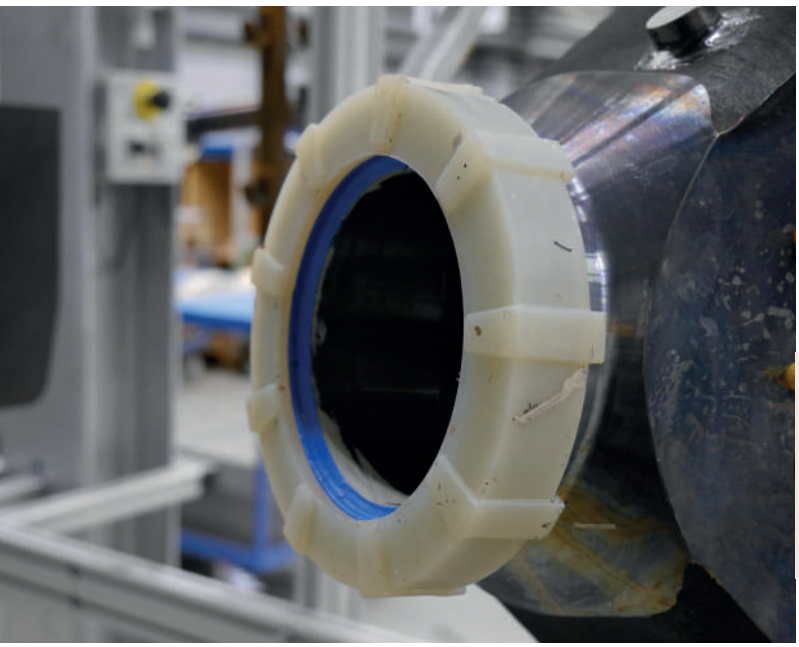

Velké krycí kroužky jsou vyztuženy žebrováním. Tím je zaručeno tvarově stabilní maskování.

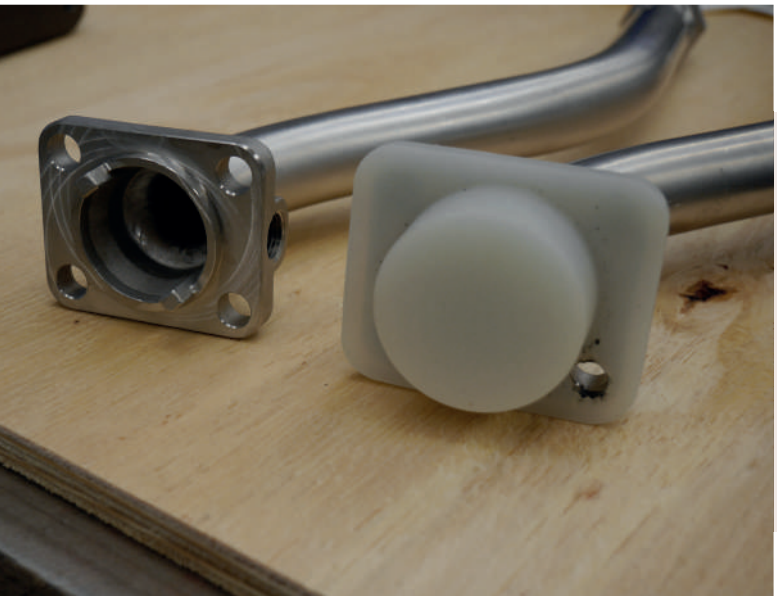

Speciální krytí se třemi funkcemi.

Maskování:

- závitovaných povrchů
- otevřených konců trubek
- závitovaných otvorů

Návrh a zpracování jsou vyvíjeny v CAD jako 3D modely.

Pro některé požadavky na maskování je nutné, aby bylo krytí složeno z více dílů.

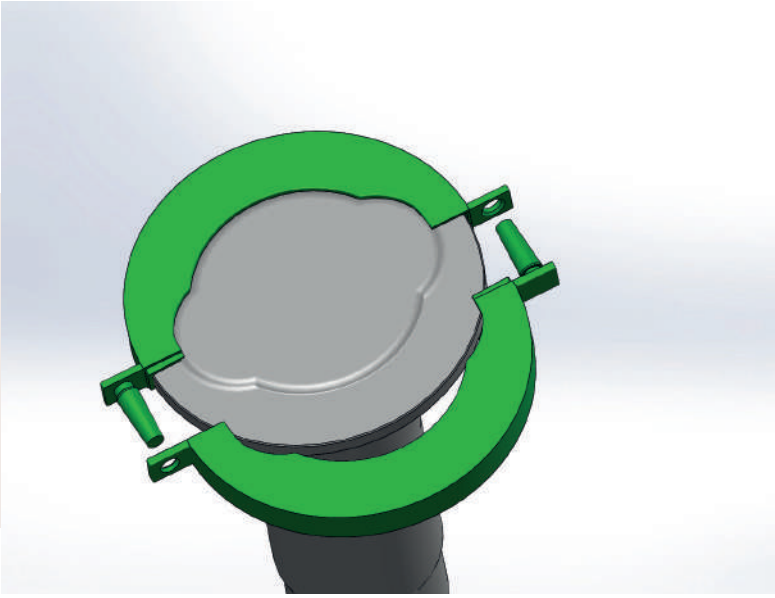

Průvlačné záslepky pro přesné obrysové maskování plochy a zároveň ochranu otvoru.

Kombinace s kovovými prvky je rovněž možná. Takto může např. Vypadat šroubovaný spoj.

VÝVOJ 3D – TISK

Pokud potřebujete co nejrychleji vyrábět, můžeme pro vás vytvořit maskování pomocí 3D tisku.

Pro malé počty kusů je možnost vyrábět kryty s velkou tepelnou odolností z materiálů PLA a ABS. Ale 3D technologii také používáme k vytvoření prvního praktického testovacího vzorku – tak lze vyzkoušet ještě před výrobou silikonové formy, její funkčnost a manipulaci s ní.

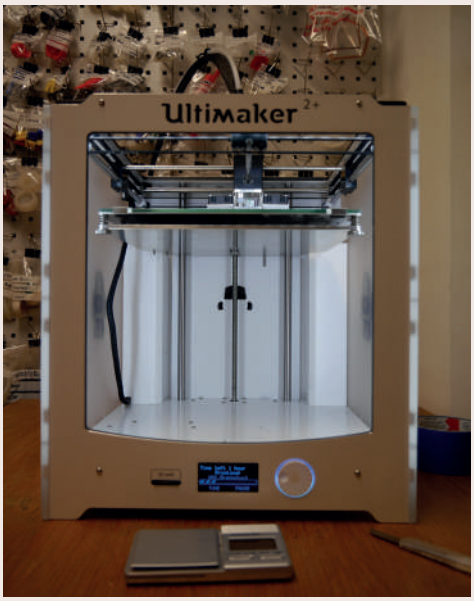

Dvě poloviny formy tisknuté ve 3D-tiskárně s ručně lisovaným silikonovým kusem.

SPECIÁLNÍ HÁKY & DÍLY Z OHÝBANÉHO DRÁTU

Pomocí našeho velkého a moderního CNC řízeného strojního parku v oblasti technologie ohýbání drátu jsme schopni vám nabídnout řadu různých ohýbaných částí. Ohnuté části mohou být vyrobeny jako dvourozměrné i trojrozměrné.

- Průměr ø 1 až 30 mm
- Délka 20 až 2000 mm
- Čtvyřhranný materiál 1 až 20 mm (plochý nebo ohnutý přes okraj)
- Plochá ocel

Nejčastěji se používají následující materiály:

- Ocel S235 JR
- NEREZ-Pružinová ocel 1.4310
- Hliník
- Ocel S355
- Ušlechtilá ocel 1.4301
- Pružinová ocel třídy B

Ostatní materiály jsou k dispozici na vyžádání.

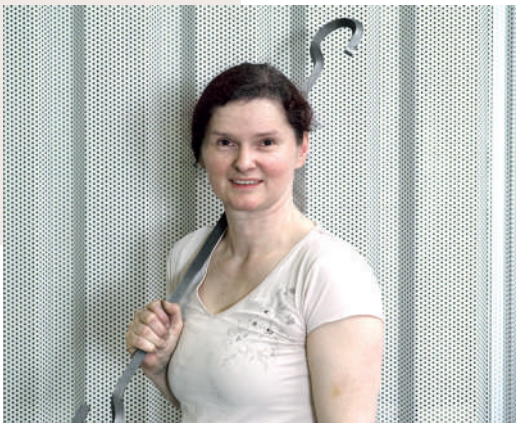

Ohýbané díly z čtyřhranného nebo kulatého materiálu o průměru 8 až 30 mm.

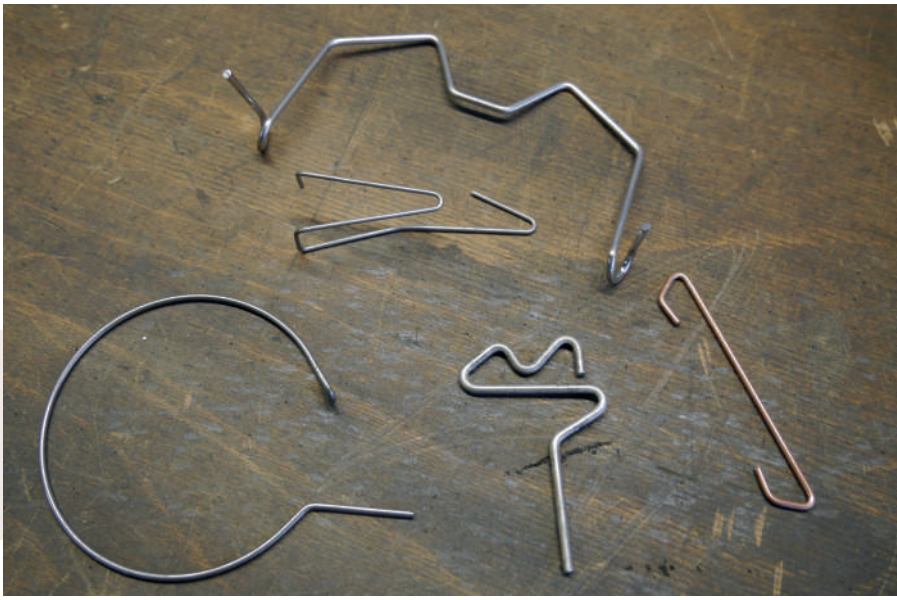

Dvou- a trojrozměrné díly z ohýbaného drátu o průměru 1,5 až 3 mm.

Pružinové spony vyrobené z NEREZ-Pružinové oceli a závěsné háky z plochého materiálu (30 x 8 mm).

LIŠTY – INDIVIDUÁLNĚ VYROBENÉ

Od malých lišt pro vytvoření etáží, přes traverzy s vysokou nosností až po velké hlavní traverzy – nabízíme poradenství, vývoj a výrobu, vše z jedné ruky.

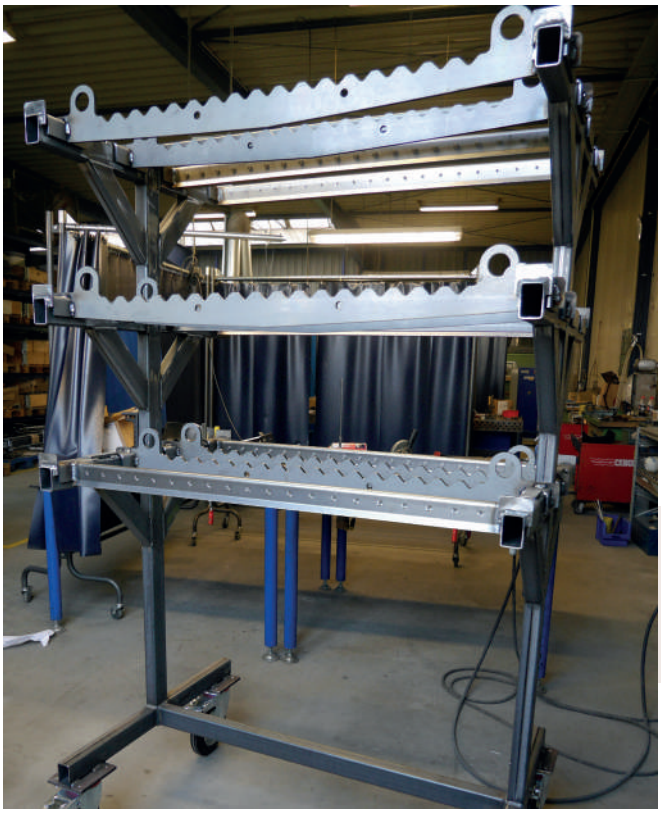

Traverza vhodná pro lakovací vozík, vyrobená z plochého materiálu jako zubatá lišta.

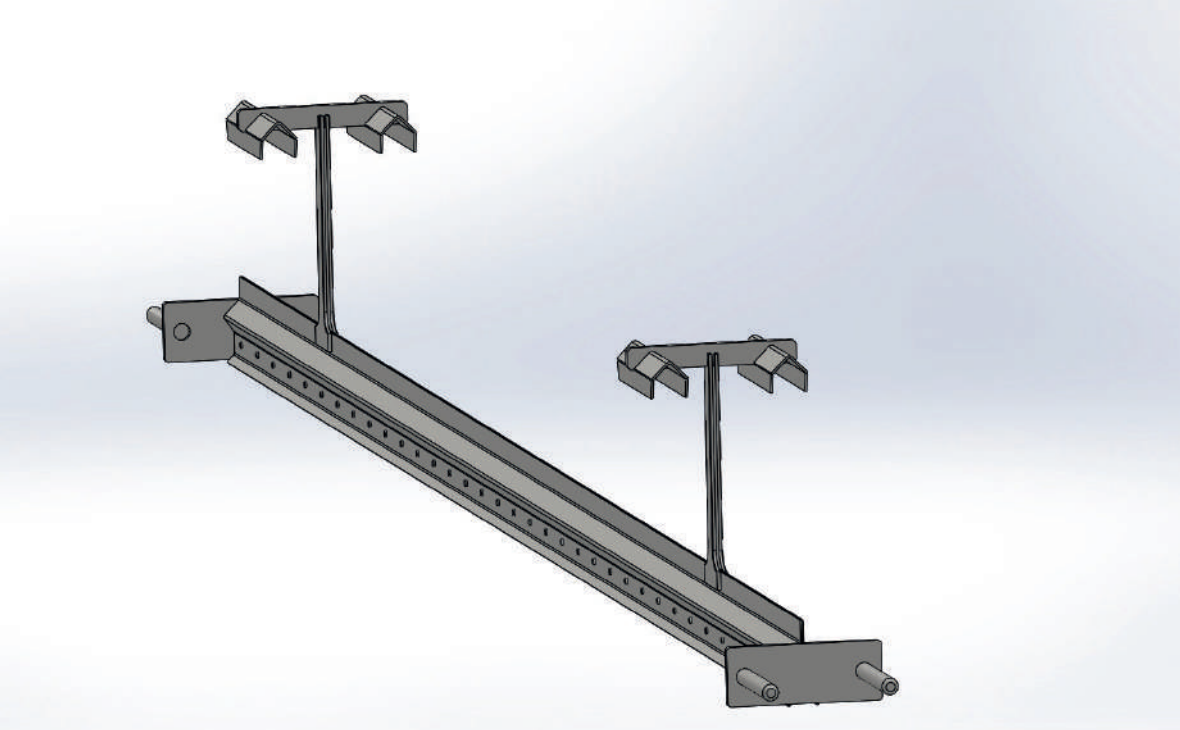

Hlavní traverza o délce 7 m z plechu (t=4 mm) s možností navěšení na dva různé dopravníkové systémy.

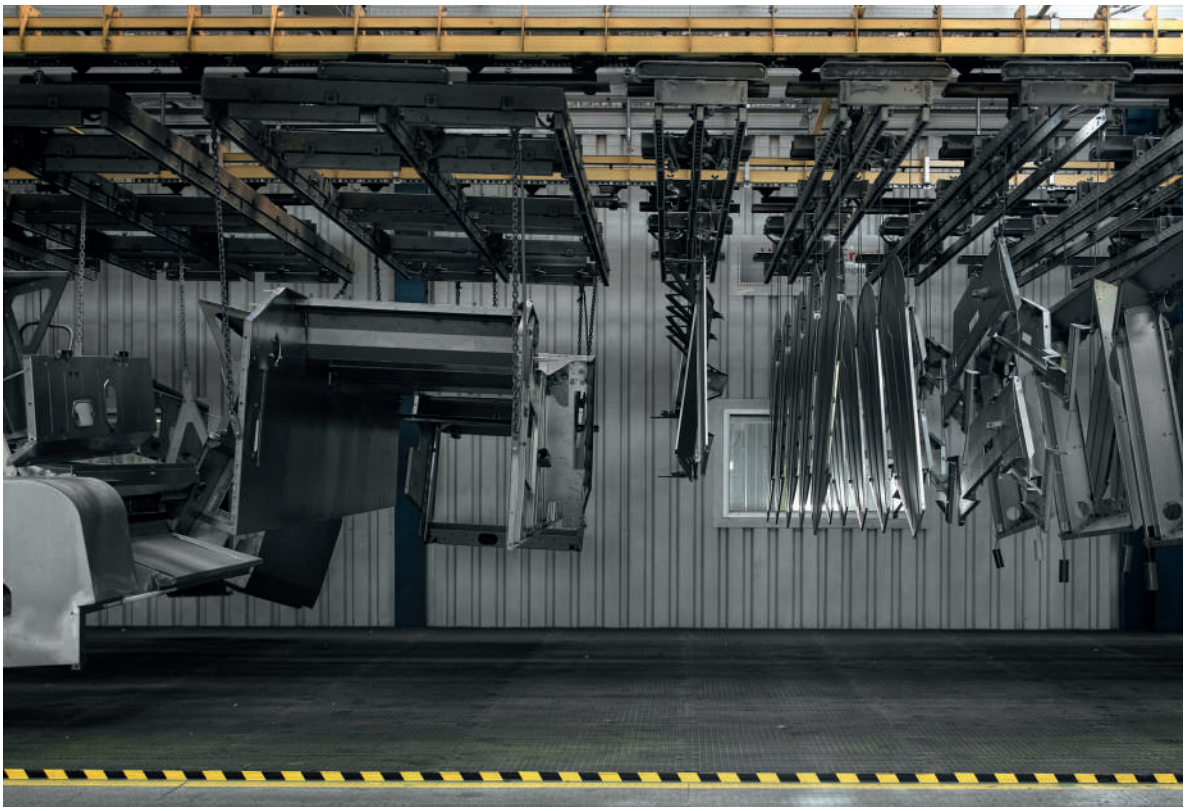

OTOČNÉ SYSTÉMY – INDIVIDUÁLNĚ VYROBENÉ

Kromě standardního sortimentu otáčecích přípravků (strana 38) vyrábíme také vlastní řešení, která uspokojí Vaše potřeby. Nezáleží na tom, zda chcete navěšovat malé nebo velké hmotnosti.

Otevřený otočný systém s aretací po každých 90°

Otočný systém k použití v lakovací lince (nosnost až max. 750 kg).

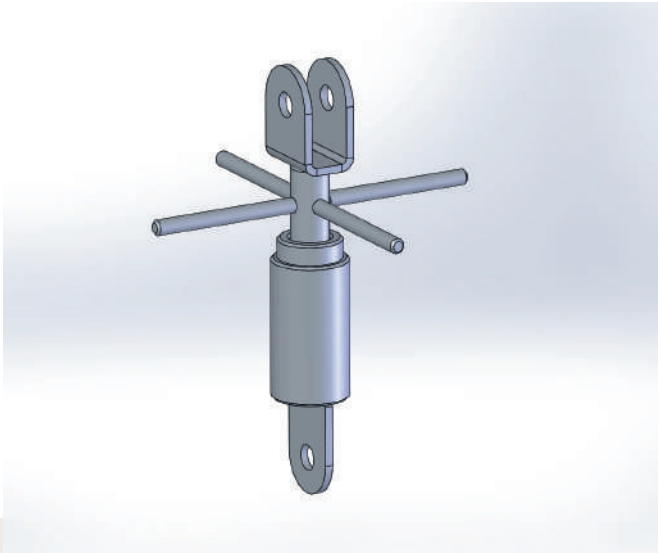

Optimalizovaný standardní otočný systém (DV.02) s navařenými kulatými tyčinkami pro nucené otáčení.

STOJAN NA PROFILOVANÉ LIŠTY

Kromě standardního sortimentu stojanů na profilované lišty (strana 70) nabízíme také individuální řešení. Níže uvedený výkres zobrazuje různá řešení, která můžete použít podle vašeho požadavku. Nabízí se mnoho variant, jako jsou např. dělené stojany a možnosti jejich kombinace.

Jsme k dispozici pro každý dotaz.

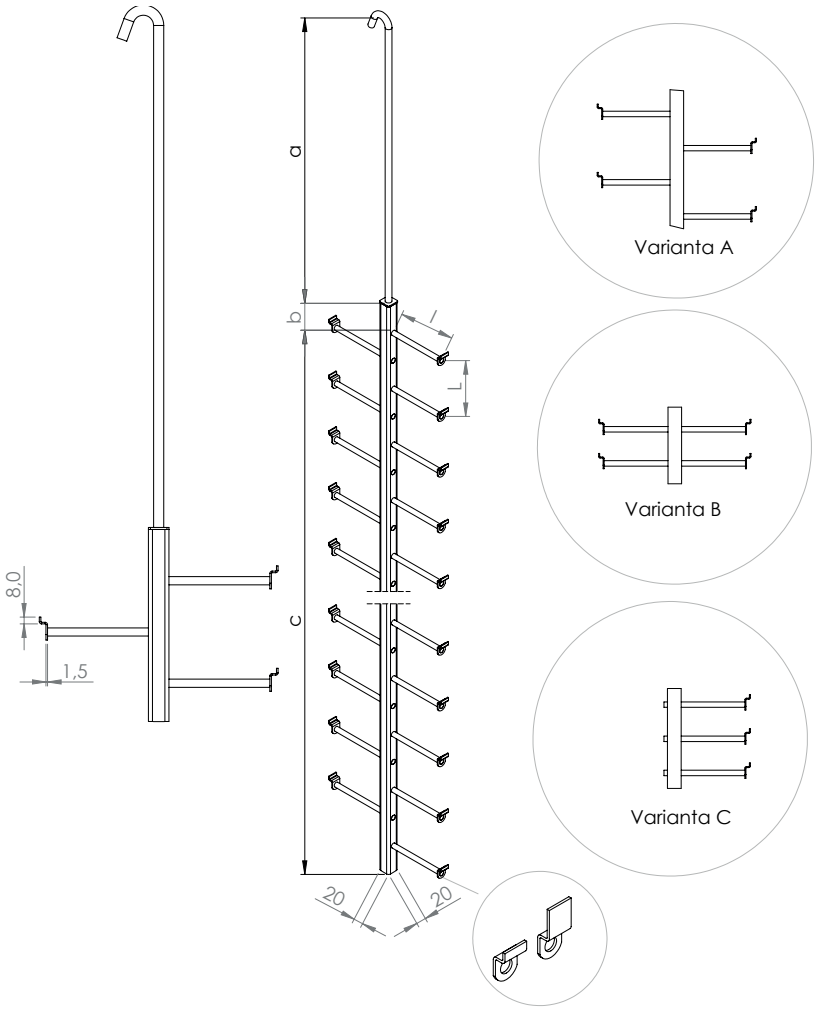

LAKOVACÍ ZÁVĚSY A ŘEŠENÍ PRO NAVĚŠOVÁNÍ

Na následujících stránkách vám nabízíme malý pohled na oblast řešení pro navěšování. Mohou to být zcela nově vyvinutá řešení, ale jsou možná i modifikovaná standardní řešení. Vyvíjíme tato řešení pro všechny oblasti technologie povrchových úprav.

Všechny systémy jsou vždy přizpůsobeny a vyrobeny podle vašich požadavků.

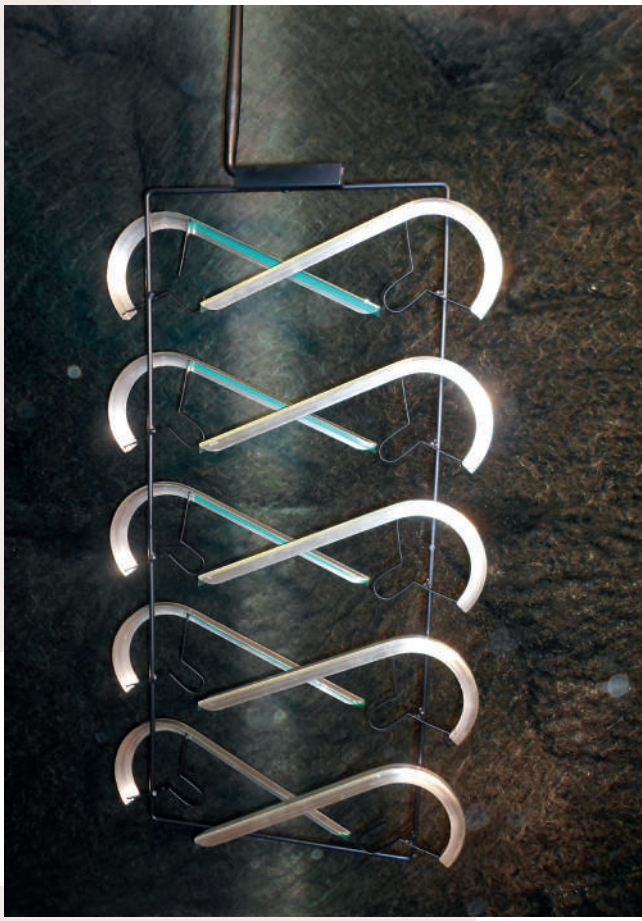

Lakovací rámy s optimálním využitím lakovacího prostoru. Zavěšení kusů (krytů na řetěz) se provádí pomocí přivařených pružinových sponek.

Speciální lakovací závěs s navařenými standardními komponenty (čtyřhranný profil ze série Flex).

Hákové příčné nosníky pro univerzální navěšování nejrůznějších plechových dílů.

Vertikální závěsné rámy s navařenými navěšovacími ramínky. Kusy jsou oboustranně rovnoměrně rozmístěny.

Lakovací rám pro podlahový dopravník. Plastová mřížka je navěšena na drát a dvě pružinové svorky.

Univerzální ponorný box na kataforézu s několika patry pro flexibilní umístění kusů. Kusy, které mají být povlakovány, se uloží na háky v traverze. Ta funguje na principu ponorného zvonu, takže kontaktní body zůstanou bez povlaku.

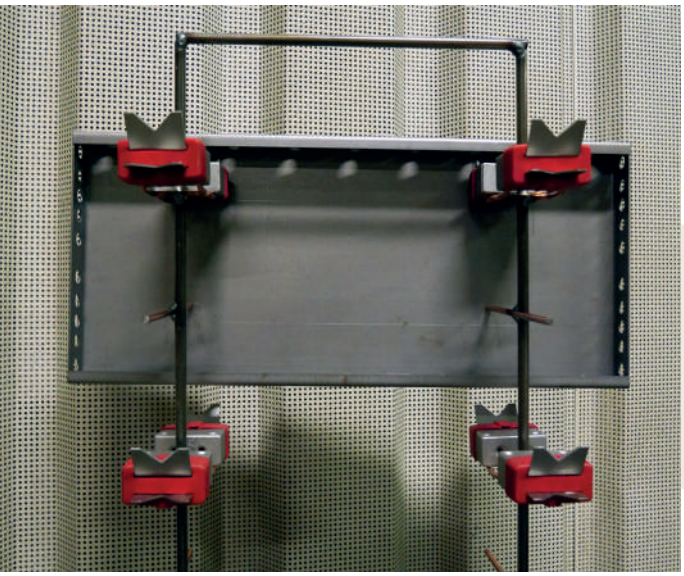

Navěšení kusů probíhá v tomto rámu pomocí magnetů, které lze umístit podle požadavků zákazníka. Aby se zabránilo otáčení, jsou v tomto provedení použity opěrné kolíky.

STANDARDIZOVANÉ NAVAŘOVACÍ KOMPONENTY

Díky použití standardizovaných navařovacích komponentů Vám můžeme nabídnout flexibilitu nabízených řešení pro navěšování. Tyto komponenty je možné použít jak vertikálně, tak horizontálně. Každý z těchto profilů může být vybavena různými nástavci, jež jsou také k dispozici.

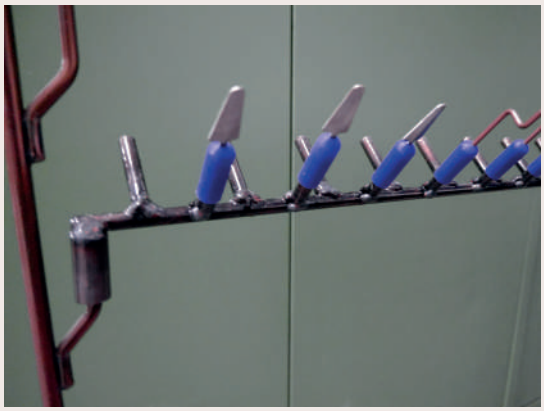

Závěsy s pouzdrem

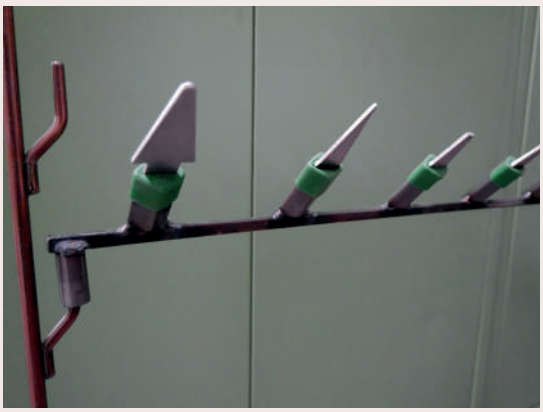

Stabilní čtyřhranné závěsy

NAVAŘOVACÍ KONTAKTY

Naše navařovací kontakty jsou vhodné pro upínání a navěšování kusů. To lze provést jedním navařovacím kontaktem na jeden díl nebo více navařovacími kontakty pro upínání a navěšování větších součástí. Některé navařovací kontakty jsou zalisovány v pouzdře tak, aby mohly být přivařeny na závěsy nebo rámy. Všechny navařovací kontakty jsou vyráběny také na přání zákazníka. Na následujících stránkách si prohlédněte sortiment ve standardních tvarech – jsou však možné i zákaznicky přizpůsobené tvary.

Rádi vám vyrobíme kompletní rámy s navařovacími kontakty.

Rádi vám také se vším poradíme.

VŠECHNY KONTAKTY SE VYRÁBĚJÍ Z NEREZ-PRUŽINOVÉ OCELI (1.4310). JINÉ MATERIÁLY JSOU K DISPOZICI NA PŘÁNÍ. NAVAŘOVACÍ POUZDRA JSOU Z OCELI (S235 JR), NA PŘÁNÍ TAKÉ Z NEREZU.

NAVAŘOVACÍ KONTAKTY

KONTAKTY MOHOU BÝT VYROBENY Z MATERIÁLU O NÁSLEDUJÍCÍM PRŮŘEZU:
Kulaté: ø 1,0 - ø 6,0mm / Ploché: tloušťka 1,0mm - 2,0mm, šířka 8,0mm - 20,0mm

KATALOG. Č. 1

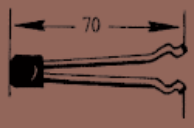

KATALOG. Č. 2

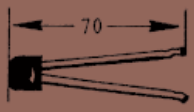

KATALOG. Č. 3

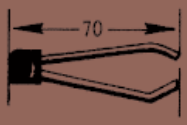

KATALOG. Č. 4

KATALOG. Č. 5

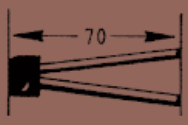

KATALOG. Č. 6

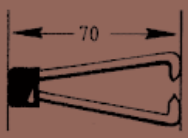

KATALOG. Č. 7

KATALOG. Č. 8

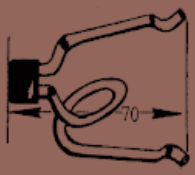

KATALOG. Č. 9

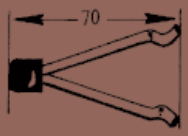

KATALOG. Č. 10

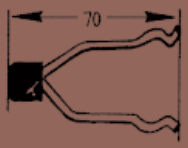

KATALOG. Č. 11

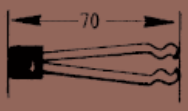

KATALOG. Č. 12

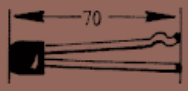

KATALOG. Č. 13

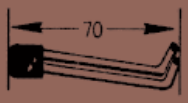

KATALOG. Č. 14

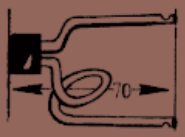

KATALOG. Č. 15

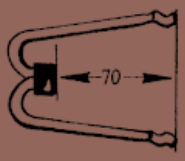

KATALOG. Č. 16

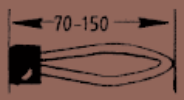

KATALOG. Č. 17

KATALOG. Č. 18

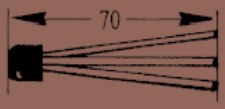

KATALOG. Č. 19

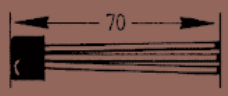

KATALOG. Č. 20

KATALOG. Č. 21

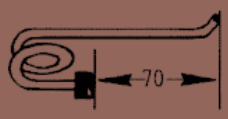

KATALOG. Č. 22

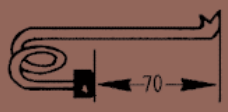

KATALOG. Č. 23

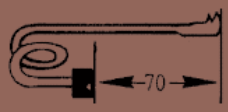

KATALOG. Č. 24

KATALOG. Č. 25

KATALOG. Č. 26

KATALOG. Č. 27

KATALOG. Č. 28

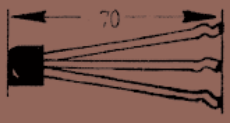

KATALOG. Č. 29

KATALOG. Č. 30

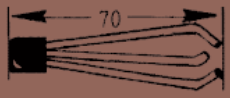

KATALOG. Č. 31

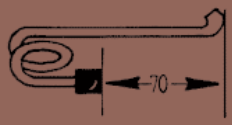

KATALOG. Č. 32

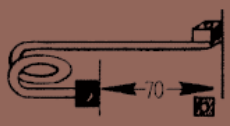

KATALOG. Č. 33

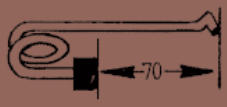

KATALOG. Č. 34

KATALOG. Č. 35

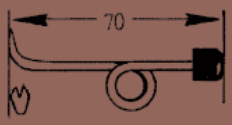

KATALOG. Č. 36

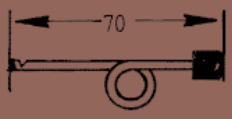

KATALOG. Č. 37

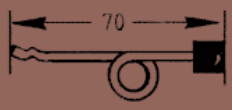

KATALOG. Č. 38

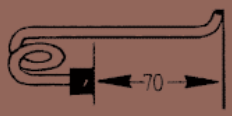

KATALOG. Č. 39

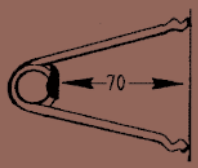

KATALOG. Č. 40

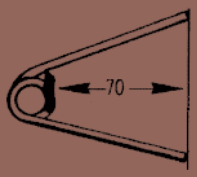

KATALOG. Č. 41

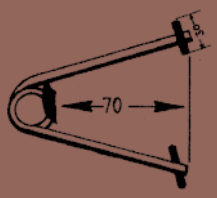

KATALOG. Č. 42

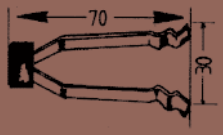

KATALOG. Č. 43

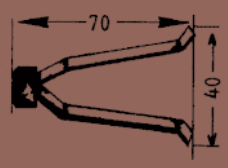

KATALOG. Č. 44

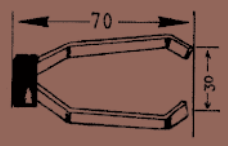

KATALOG. Č. 45

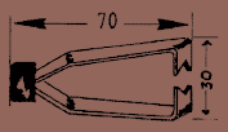

KATALOG. Č. 46

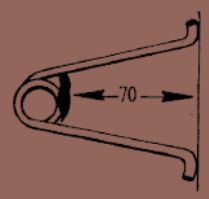

KATALOG. Č. 47

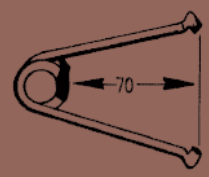

KATALOG. Č. 48

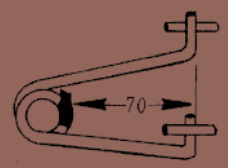

KATALOG. Č. 49

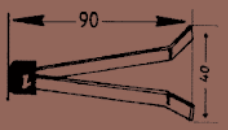

KATALOG. Č. 50

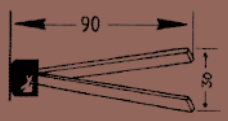

KATALOG. Č. 51

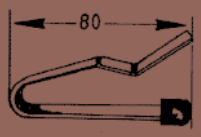

KATALOG. Č. 52

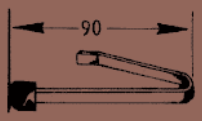

KATALOG. Č. 53

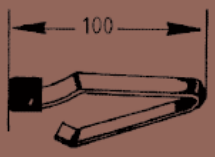

KATALOG. Č. 54

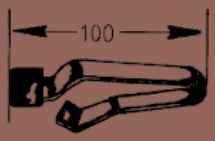

KATALOG. Č. 55

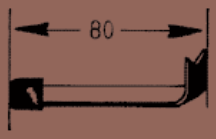

KATALOG. Č. 56

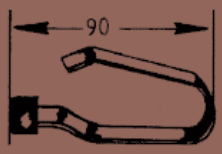

KATALOG. Č. 57

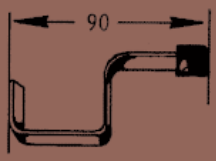

KATALOG. Č. 58

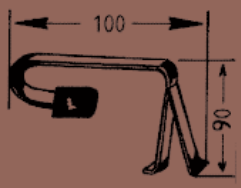

KATALOG. Č. 59

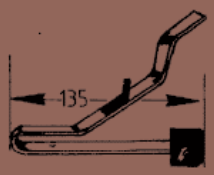

KATALOG. Č. 60

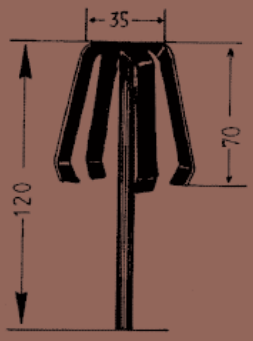

KATALOG. Č. 61

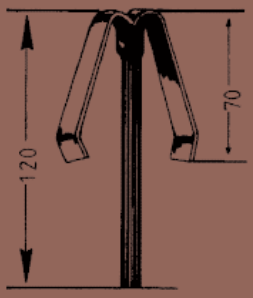

KATALOG. Č. 62

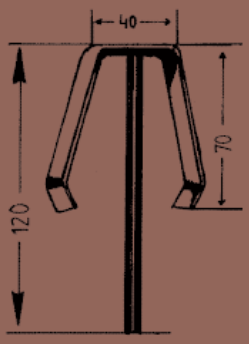

KATALOG. Č. 63

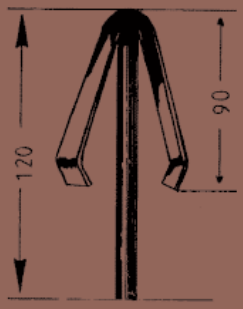

KATALOG. Č. 65

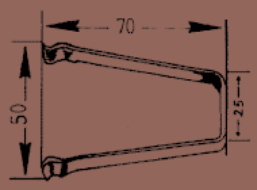

KATALOG. Č. 66

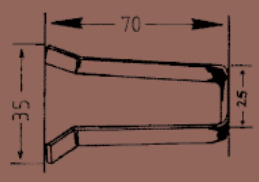

KATALOG. Č. 67

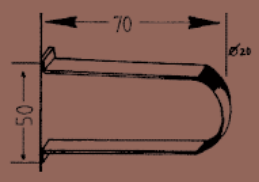

KATALOG. Č. 68

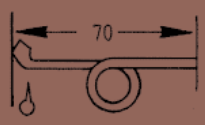

KATALOG. Č. 69

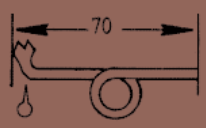

KATALOG. Č. 70

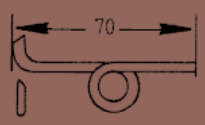

KATALOG. Č. 71

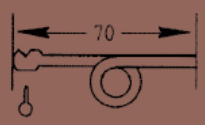

KATALOG. Č. 72

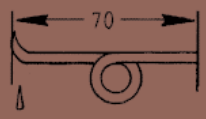

KATALOG. Č. 73

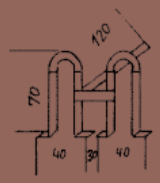

KATALOG. Č. 74

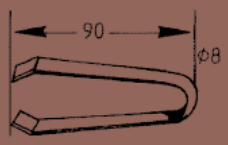

KATALOG. Č. 75

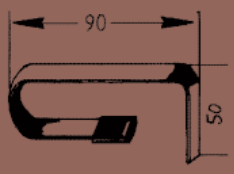

KATALOG. Č. 76

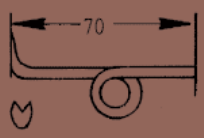

KATALOG. Č. 77

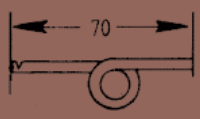

KATALOG. Č. 78

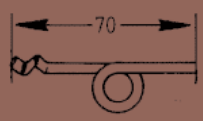

KATALOG. Č. 79

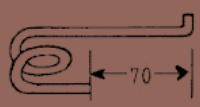

KATALOG. Č. 80

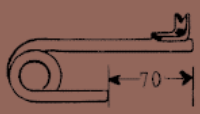

KATALOG. Č. 81

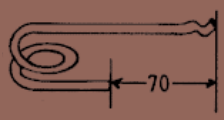

KATALOG. Č. 82

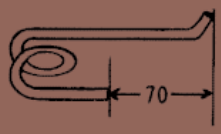

KATALOG. Č. 83

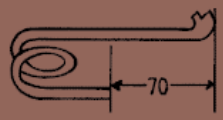

KATALOG. Č. 84

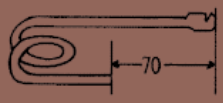

KATALOG. Č. 85

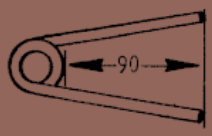

KATALOG. Č. 86

KATALOG. Č. 87

KATALOG. Č. 88

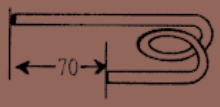

KATALOG. Č. 89

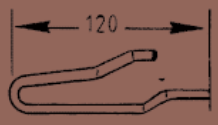

KATALOG. Č. 90

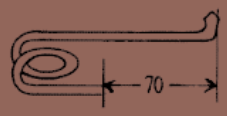

KATALOG. Č. 91

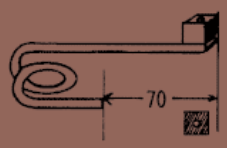

KATALOG. Č. 92

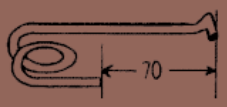

KATALOG. Č. 93

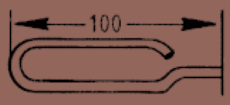

KATALOG. Č. 94

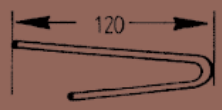

KATALOG. Č. 95

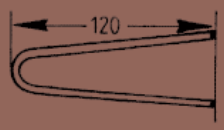

KATALOG. Č. 96

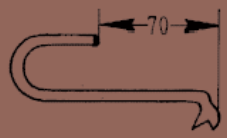

KATALOG. Č. 97

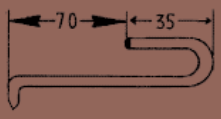

KATALOG. Č. 98

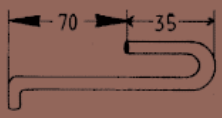

KATALOG. Č. 99

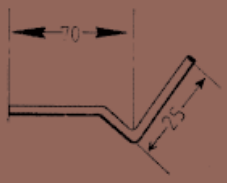

KATALOG. Č. 100

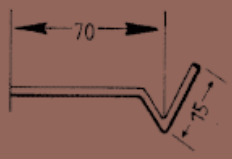

KATALOG. Č. 101

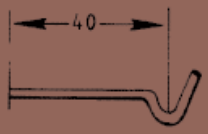

KATALOG. Č. 102

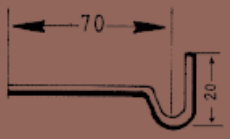

KATALOG. Č. 103

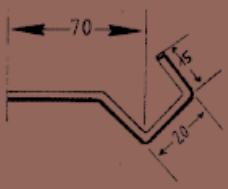

KATALOG. Č. 104

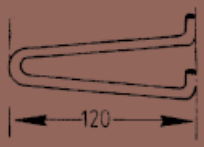

KATALOG. Č. 105

KATALOG. Č. 106

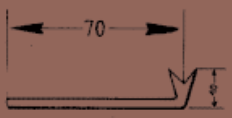

KATALOG. Č. 107

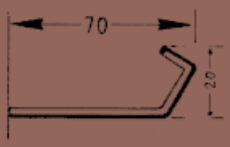

KATALOG. Č. 108

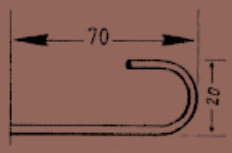

KATALOG. Č. 109

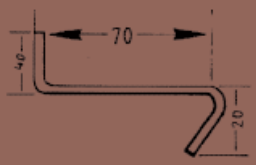

KATALOG. Č. 110

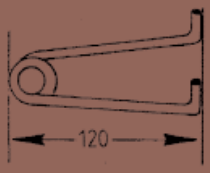

ROŠTY S VLNITOU MŘÍŽKOU

Rošt pro volné pokládání kusů, vyrobíme individuálně podle vašeho technického zadání. Zvolte prosím některou z níže uvedených tří variant a pak nám dejte potřebné rozměry.

Hlavní vybrané varianty:

- Vlnitá mřížka: oka 20/20/2 mm
- Drátěný rám z kulatiny ø 10 mm
- Plechový U-rám vyrobený z plechu t = 1 mm, 15 mm široký, bodově svařený v rozích
- Úhlová ocelová konstrukce 15/15/3 mm

Můžeme také vyrobit rošty z bodově svařovaných mříží.

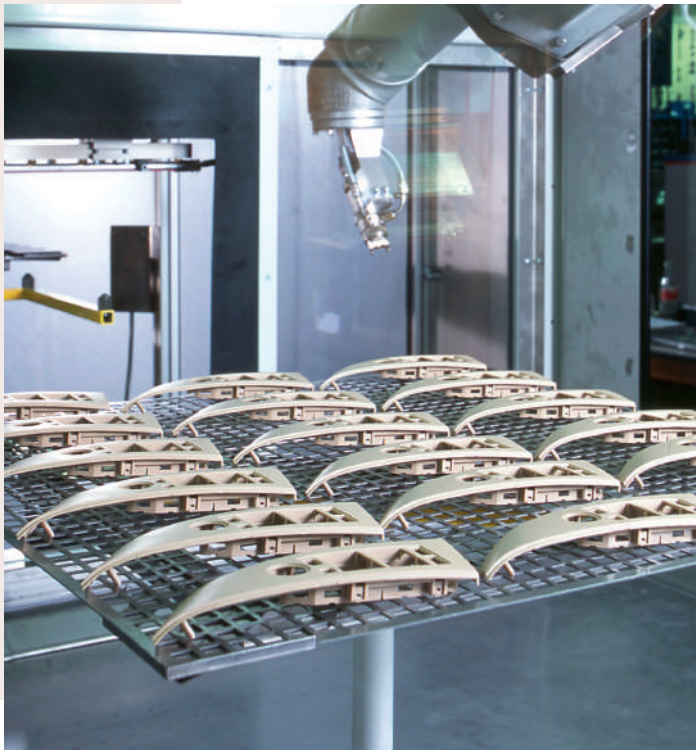

DRÁTĚNÉ RÁMY S VLNITOU MŘÍŽKOU

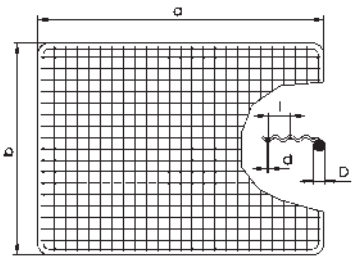

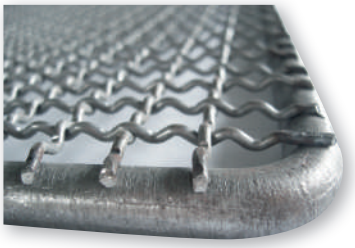

PLECHOVÉ RÁMY S VLNITOU MŘÍŽKOU

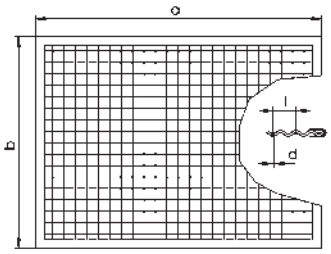

ÚHLOVÉ OCELOVÉ RÁMY S VLNITOU MŘÍŽKOU

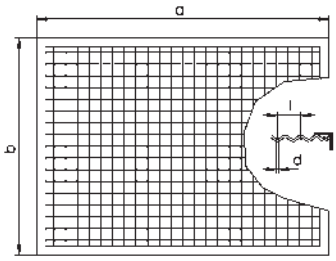

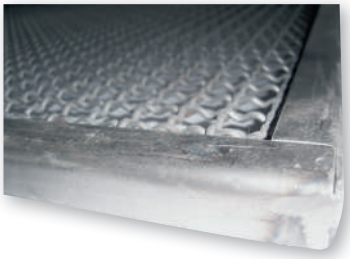

LAKOVACÍ ROŠTY – INDIVIDUÁLNĚ VYROBENÉ

Neumožňuje váš kus nebo požadavky na kvalitu lakování použití standardního roštu? Pak doporučujeme uchýlit se k zakázkovému roštu. V takovém případě může být váš kus přesně podle svého obrysu uložen pomocí komponentů z ohýbaného drátu nebo výřezů z plechu. Pokud by bylo nutné také upevnit kus pomocí pružin nebo maskovat částečně jeho plochy, lze to také realizovat.

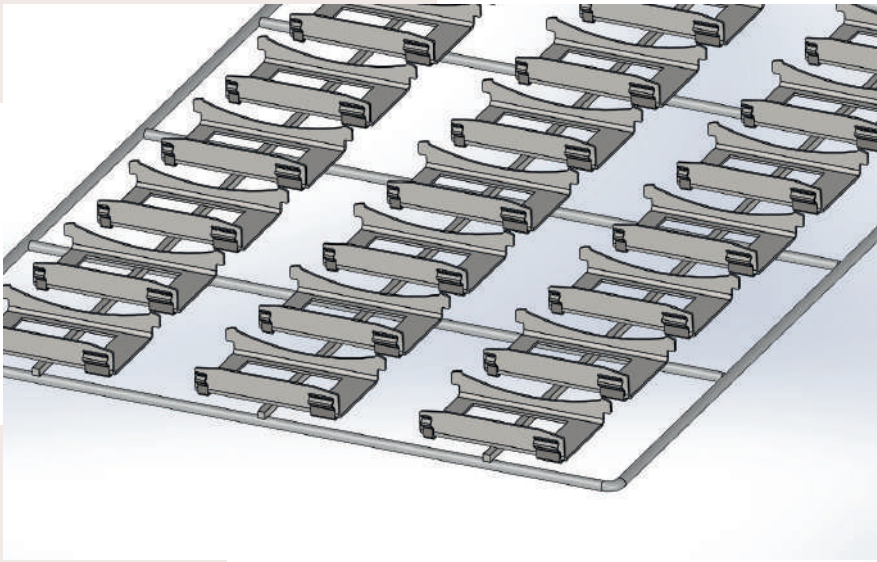

Laserově vyřezané a tvarované držáky na kusy. Kus se zakládá vždy mezi dvě pružiny na roštu.

Nástavec na stojan pro ruční lakování slouží k přesnému obrysovému uložení kusu.

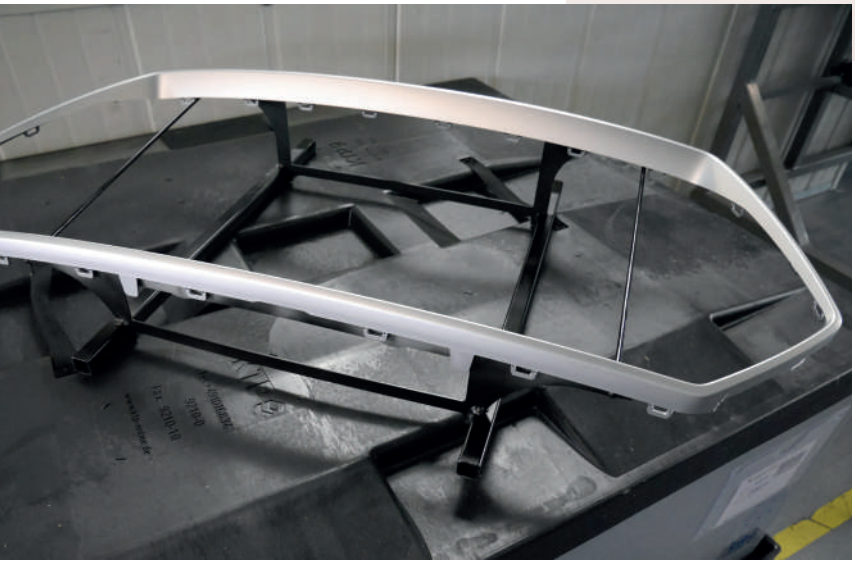

DOPRAVNÍ, ODLAKOVACÍ A SKLADOVACÍ SYSTÉMY

Na následujících stranách vám představíme malý přehled dopravních, odlakovacích a skladovacích systémů.

Tyto systémy se vyrábějí vždy individuálně podle vašeho zadání.

Transportní a skladovací vozík pro lakovací tyče.

Odlakovací rám vhodný pro speciální lakovací tyče.

Skladovací a vysychací vozík pro lakovací tyče.

Skladovací a vysychací vozík pro lakovací jehly.

Vozík pro předběžné navěšení kusů, včetně zakládacího vozíku pro rychlý přejezd do lakovací linky.

Transportní a skladovací vozík pro lakovací závěsy s optimálním využitím prostoru.

MŘÍŽOVÉ ROŠTY – INDIVIDUÁLNĚ VYROBENÉ

Rádi vám dodáme rošty na míru. Řekněte nám vaše požadavky. Pro snadnější formulování vašich požadavků použijte níže uvedené nákresy. Uveďte prosím vnější rozměry roštů, směr nosných lišt a požadovaný počet kusů.

Obraťte se na nás, rádi vám poradíme.

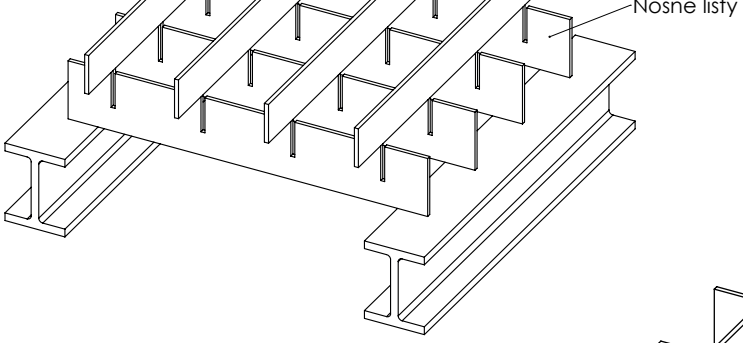

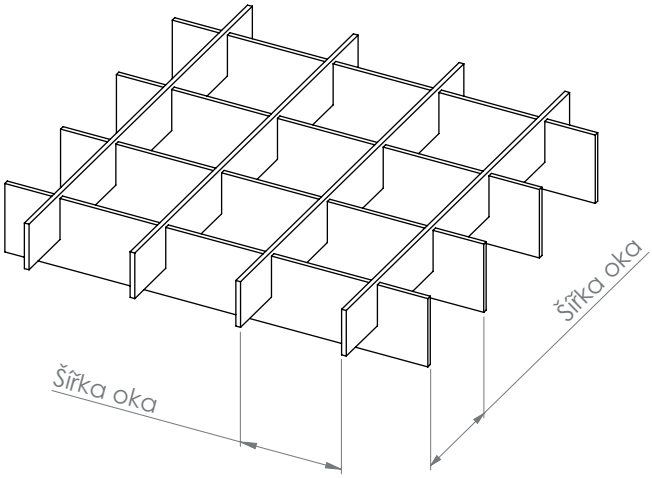

VŠEOBECNÉ OBCHODNÍ PODMÍNKY

I. Úvodní ustanovení

Tyto Všeobecné obchodní podmínky (dále jen „Podmínky“) jsou nedílnou součástí „Dohod o obchodních podmínkách“, dílčích kupních smluv nebo jiných kupních smluv (dále jen „Smlouva“), ve kterých je na tyto Podmínky odkazováno ve smyslu ust. § 1741 zákona č. 89/2012 Sb., občanského zákoníku (dále jen „OZ“), a které jsou uzavřeny mezi společností SURFIN Technology s.r.o., se sídlem Brno, Lány 77, IČO 020 21 471, jako prodávajícím (dále jen **„prodávající“**), a kupujícím uvedeným ve Smlouvě (dále jen **„kupující“**)

II. Dodací podmínky

1. Termín, místo a způsob dodání zboží
1.1. Místem dodání zboží je provozovna kupujícího (sklad) na adrese uvedené ve Smlouvě nebo jiné místo dohodnuté smluvními stranami ve Smlouvě.

1.2. Dodávka zboží je splněna předáním a převzetím zboží kupujícím nebo jím pověřeným dopravcem v provozovnách (skladech) prodávajícího nebo v jiném dohodnutém místě dodání oproti potvrzení dodacího listu.

1.3. Kupující je povinen dodávku zboží řádně a včas převzít a převzetí vyznačit v dodacím listě kdykoliv v pracovní době a v dohodnutém termínu dodání zboží. Kupující je povinen převzetí dodávky na dodacím listu potvrdit, a to podpisem, uvedením jména pověřeného zaměstnance nebo dopravce (hůlkovým písmem nebo strojopisem), který dodávku přebírá, razítkem a datem dodání zboží. Kupující či jím pověřený dopravce je povinen převzít i částečnou dodávku zboží. V případě, že zásilka neodpovídá seznamu zboží na dodacími listu, rozporované položky (kvantitativní i kvalitativní rozdíly) je kupující povinen vyznačit na dodacím listě za přítomnosti řidiče. Jedna kopie dodacího listu zůstává prodávajícímu, druhá kupujícímu.

1.4. Prodávající je oprávněn odmítnout dodat zboží kupujícímu po dobu, kdy je kupující v prodlení s úhradou jakékoli platby, anebo je-li zde důvodná obava, že kupující nebude moci dostát svým závazkům vůči prodávajícímu.

1.5. Prodávající je povinen zboží dodat řádně zabalené na dřevěných paletách v rozměru 80x120 cm (vyžaduje-li to velikost objednávky) pro účel přepravy způsobem obvyklým pro daný druh v obchodním styku. Prodávající není povinen od kupujícího odebrat palety zpět.

1.6. V případě vlastního odvozu kupujícím, je tento povinen oznámit prodávajícímu nejpozději den před provedením nakládky počet palet a celkové množství zboží v kg, které bude naloženo v den nakládky.

III. Výhrada vlastnictví a přechod nebezpečí škody

1. Vlastnické právo ke zboží dodanému prodávajícím kupujícímu přechází na kupujícího úplným a řádným zaplacením kupní ceny, jak byla prodávajícím vyúčtována.

2. Kupující je povinen zacházet se zbožím prodávajícího tak, aby skladováním nebo manipulací nedošlo k jeho poškození.

3. V případě prodlení kupujícího se zaplacením ceny za zboží je prodávající oprávněn vyžadovat po kupujícím vydání zboží, které je ve vlastnictví prodávajícího. Kupující je povinen takové zboží vydat bez zbytečného odkladu. Kupující nese veškeré náklady spojené s uplatněním výhrady vlastnictví.

4. Nebezpečí škody na zboží přechází na kupujícího okamžikem převzetí zboží od prodávajícího.

IV. Odpovědnost za vady a reklamace

1. Prohlídka zboží kupujícím
1.1 Kupující je povinen ihned při převzetí zásilky zboží prohlédnout s náležitou odbornou péčí, která odpovídá obchodním zvyklostem pro daný druh zboží, zejména zkontrolovat jeho množství, zjevnou neporušenost zboží a kvalitu.

1.2. Kupující je povinen do doby úhrady kupní ceny uskladnit nebo uschovat dodané zboží za podmínek obvyklých pro uchování tohoto druhu zboží. Prodávající má za tímto účelem právo kontroly způsobu uskladnění dodaného zboží a kupující je povinen mu toto umožnit. Tento bod 1.2. se vztahuje i na zboží , u nějž kupující uplatňuje jakékoli nároky z vadného plnění.

2. Zjevné vady a jejich reklamace
2.1. Kupující je povinen zjevné vady zboží, které zjistil nebo mohl zjistit při předání zboží, zejména chybějící množství, jakostní vady apod., uvést ihned v dodacím listě.

2.2. Vadou množství není dodávka menšího množství zboží, pokud toto množství odpovídá údajům v dodacím listě nebo dodacím možnostem prodávajícího, v tomto případě se jedná o dílčí dodávku.

2.3. Vadou množství není dodání zboží s hmotnostní odchylkou do +/- 2 % deklarované hmotnosti netto.

3. Záruka a záruční doba
3.1. Prodávající poskytuje kupujícímu záruku za jakost dodaného zboží dle platného českého právního řádu a dle záručních lhůt uvedených v technických listech produktů.

4. Skryté vady a jejich reklamace
4.1. Skryté vady, tj. vady nezjistitelné odbornou prohlídkou zboží při převzetí, je kupující povinen písemně reklamovat u prodávajícího, a to do 24 hodin od jejich zjištění nebo od okamžiku, kdy mohly být při dodržení odborné péče zjištěny, nebo od obdržení včasného uplatnění práv ze strany třetí osoby vůči kupujícímu.

4.2. Vady lze uplatnit jen při dodržení podmínek skladování dodaného zboží v suchých skladech při teplotě v rozmezí + 5°C a + 25°C a při dodržení doporučené aplikace uvedené v technickém listu příslušného výrobku a na obalu výrobku.

4.3. Skryté vady však musí být uplatněny nejpozději do konce záruční doby pro zboží.

4.4. Uplatnění nároků z vad se považuje za včasné, je-li v poslední den lhůty pro učinění reklamace odeslána na adresu prodávajícího doporučeně. Lhůty počítané podle dní počínají běžet dnem, který následuje po události, jež je rozhodující pro jejich počátek.

4.5. Reklamace kupujícího o vadách zboží musí obsahovat zejména tyto náležitosti: identifikaci objednávky a Smlouvy, číslo faktury, popis vady, kdy byla zjištěna a jak se projevuje, požadavek na způsob vyřízení reklamace. Dále musí být doložena potřebnými přílohami, prokazujícími existenci vady /např. dodací list, reklamační protokol, osvědčení o zjištění vady kontrolním orgánem apod.

5. Nároky z odpovědnosti za vady
5.1. V případě všech vad zboží, které zatím nebyly kupujícím řádně písemně uplatněny, ale jsou prodávajícím uznány za oprávněné, může prodávající vadu sám bez zbytečného odkladu odstranit náhradní dodávkou a výměnou vadného zboží za bezvadné, popř. dodáním chybějícího množství.

5.2 V případě náhradní dodávky a výměny vadného zboží za bezvadné je kupující povinen vrátit reklamované zboží prodávajícímu zásadně ve stavu a množství, v jakém je převzal, pokud již nedošlo ke spotřebě zboží.

5.3. V případě vad zboží, které byly kupujícím řádně a včas uplatněny a prodávajícím uznány za oprávněné, může kupující požadovat odstranění vad, a to přednostně:

a) dodáním chybějícího množství zboží, pouze pokud to bude možné do přiměřené doby a účelné,

b) poskytnutím přiměřené slevy z ceny, pokud vady nebrání obvyklému použití zboží,

c) výměnou vadného zboží za bezvadné nebo

d) odstoupením od dílčí kupní smlouvy ohledně vadného zboží a vrácením kupní ceny, pouze v případě, že nelze využít žádný z předchozích způsobů vyřízení reklamace.

5.4. Zvolený způsob reklamačního nároku a odstranění vady nesmí způsobit prodávajícímu vynaložení nepřiměřených nákladů.

5.5. Případná výše náhrady škody způsobené vadou zboží a souvisejících nákladů je limitována do výše kupní ceny (bez DPH) předmětného vadného zboží, za kterou prodávající kupujícímu zboží dodal. Prodávající není povinen nahradit škodu spočívající v ušlém zisku kupujícího, nebo smluvních pokutách nebo náhradách škody uplatněných třetí stranou vůči kupujícímu.

5.6. Prodávající může v případě uznání reklamace navrhnout i jiný způsob vyřízení reklamace než původně navrhovaný způsob kupujícím a to především v případě, kdy tento způsob není vhodný nebo možný k vyřízení reklamace. Reklamace může být řešena s ohledem na charakter vady buď opravou zboží, výměnou zboží za bezvadné, slevou z kupní ceny nebo dodáním chybějícího produktu.

V. Práva a povinnosti kupujícího

1. Kupující se zavazuje:
1.1 Převzít zboží dodané prodávajícím;

1.2. Hradit své splatné závazky prodávajícímu během lhůty jejich splatnosti;

1.3. Zabezpečit správné skladování a přepravu zboží dle pokynů prodávajícího, způsobem zaručujícím zachování jakosti zboží tak, aby bylo zajištěno

předcházení škodám na zboží v důsledku jejich nesprávného skladování nebo přepravy;

1.4. Seznámit všechny pověřené zaměstnance se smluvními podmínkami prodávajícího, zejména s podmínkami týkajícími se objednávání zboží a uplatňování práv z jeho vad;

1.5. Kupující je povinen chránit ochranné známky, názvy zboží a obchodní firmu „SURFIN Technology s.r.o.". Kupující nebude používat tyto ochranné známky, názvy ani obchodní firmu v souvislosti s jakoukoli jinou podnikatelskou činností, prováděnou kupujícím. Kupující bude provádět podnikatelskou činnost vždy takovým způsobem, který bude chránit dobré jméno, renomé prodávajícího a jeho zboží; zdrží se jakéhokoli klamavého, zavádějícího nebo nemorálního jednání nebo reklamy, které by prodávajícího či zboží poškozovaly nebo by je mohly po škodit;

1.6. Žádná práva ani povinnosti kupujícího vyplývající ze Smlouvy nebo těchto Podmínek nesmějí být převedena ani postoupena bez předchozího písemného souhlasu prodávajícího na další stranu.

1.7. Kupující se zavazuje uhradit faktury v plné výši do data splatnosti faktury. Platba je považována za uskutečněnou v okamžiku, kdy je připsána na účet prodávajícího nebo při dodávce zboží na dobírku je zaplacena pověřenému přepravci.

VI. Práva a povinnosti prodávajícího

1. Prodávající se zavazuje:

1.1. Řádně dodávat zboží kupujícímu dle Smlouvy za předpokladu, že nebrání dodání zboží vážné provozní důvody;

1.2. Zajistit, že zboží odpovídá závazným právním předpisům a normám;

1.3. Dodat kupujícímu na písemnou žádost atest nebo při první dodávce zboží tzv. „Osvědčení o jakosti";

1.4. Informovat kupujícího o veškerých změnách souvisejících s realizací Smlouvy, zejména oznámit kupujícímu každou změnu v rozsahu nabízeného zboží či ceníkového katalogu;

1.5. Poskytnout kupujícímu na jeho žádost informace o vývoji a přípravě nového zboží.

1.6. Předmětem dodávky je prodej a distribuce produktů prodávajícího kupujícímu, které jsou specifikovány v aktuálních cenících prodávajícího nebo v samostatných nabídkách. Vydané ceníky, prospekty a jiné dokumenty jsou pouze informativní a produkty v nich vyobrazené proto není možné považovat za vzory.

2. Prodávající je oprávněn:

2.1. Kontrolovat způsob přepravy a kvalitu skladování zboží;

2.2. Dle vlastního uvážení ověřovat dodržování plnění povinností kupujícího stanovených Smlouvou a těmito Podmínkami;

2.3. Smluvní strany se dohodly, že na základě výzvy prodávajícího uskuteční společné jednání do 10 pracovních dnů ode dne doručení takové výzvy. Předmětem tohoto jednání může být plnění Smlouvy a Podmínek, další spolupráce, přijetí potřebných opatření, případně sjednání dodatků Smlouvy.

2.4. Smluvní strany se mohou dohodnout, že prodávající poskytne kupujícímu na jeho žádost odbornou pomoc, poradenství a školení zaměstnanců a spolupracovníků kupujícího za účelem prohloubení spolupráce a zvýšení konkurenceschopnosti prodeje zboží.

VII. Povinnost mlčenlivosti

1. Smluvní strany se zavazují zachovávat mlčenlivost o skutečnostech, které tvoří obchodní tajemství druhé smluvní strany nebo jsou považovány za důvěrné informace.

2. Obchodním tajemstvím jsou veškeré skutečnosti obchodní, výrobní či technické povahy související se Smlouvou a Podmínkami a jejich realizací, které mají materiální či nemateriální hodnotu, nejsou v příslušných ekonomických a obchodních kruzích běžně dostupné, mají být podle vůle smluvní strany utajeny a jejich utajení je odpovídajícím způsobem zajišťováno. Pro účely této smlouvy jsou obchodním tajemstvím veškeré informace, které naplňují uvedenou definici a které si smluvní strany vzájemně poskytly pro účely Smlouvy, nebo které vyjdou najevo při realizaci Smlouvy a těchto Podmínek, zejména technická a výrobní řešení a technická dokumentace.

3. Důvěrnými informacemi jsou další informace týkající se činnosti na základě Smlouvy a těchto Podmínek, které nejsou obchodním tajemstvím, ale které si přeje smluvní strana utajit a označila je za důvěrné.

4. Obchodní tajemství nebo důvěrné informace některé ze smluvních stran může druhá smluvní strana pro sebe nebo jiného užít (např. pro obchodní využití, pro zveřejnění v odborné publikaci nebo veřejné prezentaci) jen se souhlasem oprávněné smluvní strany.

VIII. Závěrečná ustanovení

1. Tyto podmínky platí vždy, pokud je dále neupravuje, nerozšiřuje nebo nemění rámcová kupní s smlouva, jednotlivá kupní smlouva, jednotlivá nabídka nebo kogentní ustanovení OZ zákoníku, popřípadě jiného právního předpisu.

2. Tyto Podmínky jsou součástí Smlouvy, její ustanovení mají přednost před zněním těchto Podmínek.

3. Změny a dodatky k těmto Podmínkám mohou být činěny pouze příslušným smluvním ustanovením po písemné dohodě smluvních stran.

4. Tyto Podmínky jsou platné a účinné pro smluvní strany okamžikem uzavření Smlouvy a jejich závaznost stvrzuje kupující svým podpisem.

Zveřejněno 10.06.2016

JÜRGEN EMPTMEYER GmbH
Senfdamm 28
49152 Bad Essen
Německo

Tel.: +420 547 426 213

surfin@emptmeyer.de
www.surfin.emptmeyer.de